Briefkasten Manufaktur®
Lippe GmbH

KANT PAKETBOX/PARCEL BOX

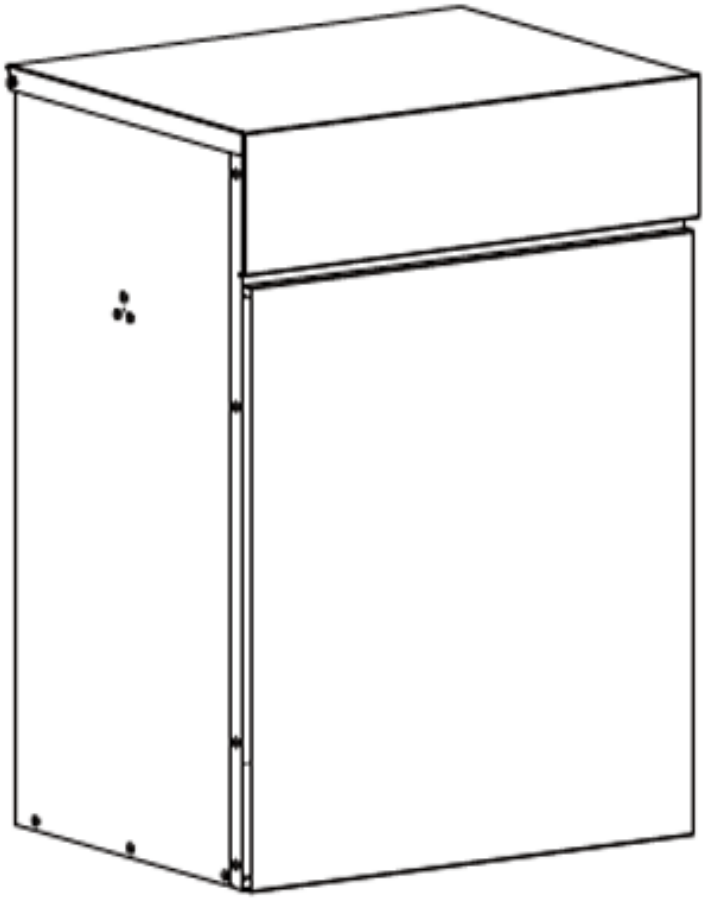

Technische Änderungen sowie Irrtümer vorbehalten. Alle Inhalte sind urheberrechtlich geschützt.

Briefkasten Manufaktur Lippe GmbH
Werler Straße 60
32105 Bad Salzuflen

E-Mail: info@briefkasten-manufaktur.de
Tel.: +49 (0)5222 807110
Fax.: +49 (0)5222 8071129
www.briefkasten-manufaktur.de

Einleitung

Vielen Dank, dass Sie sich zum Kauf dieses Qualitätsproduktes entschieden haben. Um das Verletzungsrisiko zu minimieren bitten wir Sie stets einige grundlegende Sicherheitsvorkehrungen zu treffen, wenn Sie dieses Gerät verwenden. Bitte lesen Sie diese Bedienungsanleitung sorgfältig durch und vergewissern Sie sich, dass Sie sie verstanden haben.

Lieferumfang

2x Steckdämpfer (D)
2x Schüssel
4xSchrauben
4x Dübel
4xAbstandhalter

Information

Das mit gelieferte Befestigungsmaterial ist geeignet für stabile Untergründe, wie z.B. Betonwände oder Mauerwerk.
Bitte prüfen Sie vor der Installation ob der Untergrund für das Montagematerial geeignet ist, ansonsten verwenden Sie bitte für den Untergrund geeignetes Montagematerial.

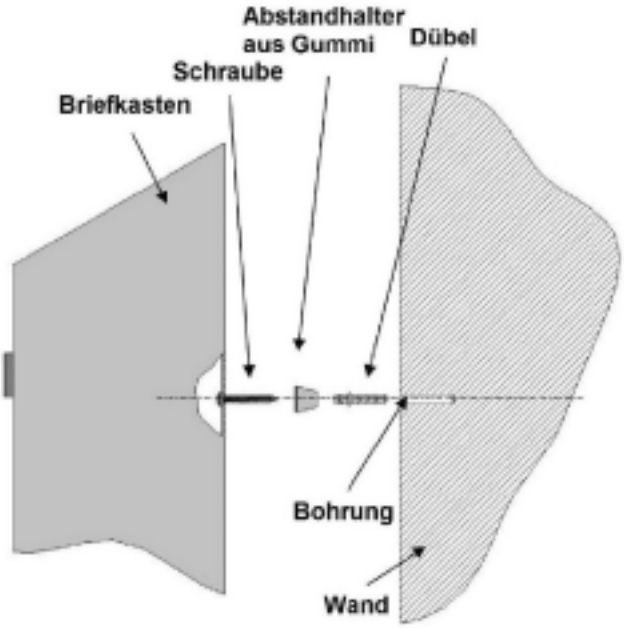

Montage

1. Suchen Sie eine sinnvolle und wenn möglich Wetter Geschütze Stelle für die Montage Ihres Briefkastens.
2. Markieren Sie die notwendigen Löcher.
3. Bohren Sie die Löcher für die Dübel.
4. Drücken Sie die Dübel vollständig in die Bohrungen.
5. Montieren Sie den Briefkasten. Verwenden Sie bitte unbedingt die Abstandhalter, damit sichergestellt ist, dass der Briefkasten sich einwandfrei öffnen lässt.

Durch die verwendeten Abstandhalter entsteht unter Umständen der Eindruck, dass die Schrauben nicht fest genug angezogen sind. Bitte achten Sie bei der Montage darauf, dass Sie die Abstandhalter nicht zu stark komprimieren, da sich der Briefkasten sonst nicht einwandfrei öffnen lässt. Sollte dies der Fall sein, die Schrauben bitte wieder ein wenig lösen.

Technische Änderungen sowie Irrtümer vorbehalten. Alle Inhalte sind urheberrechtlich geschützt.

Briefkasten Manufaktur Lippe GmbH
Werler Straße 60
32105 Bad Salzuflen

E-Mail: info@briefkasten-manufaktur.de
Tel.: +49 (0)5222 807110
Fax.: +49 (0)5222 8071129
www.briefkasten-manufaktur.de

Introduction

Thank you for purchasing this quality product. In order to minimize the risk of injury, we ask you to always take some basic safety precautions when using this device. Please read this manual carefully and make sure you understand them.

Accessoires

2x Plug-in damper (D)
2x Keys
4x Screws
4x Dowels
4x Rubber Stoppers

Notice

The included installation material is just for strong masonry.
Please check before the installation of the mailbox if it's the right installation material for your masonry.
Change the installation material if it's necessary..

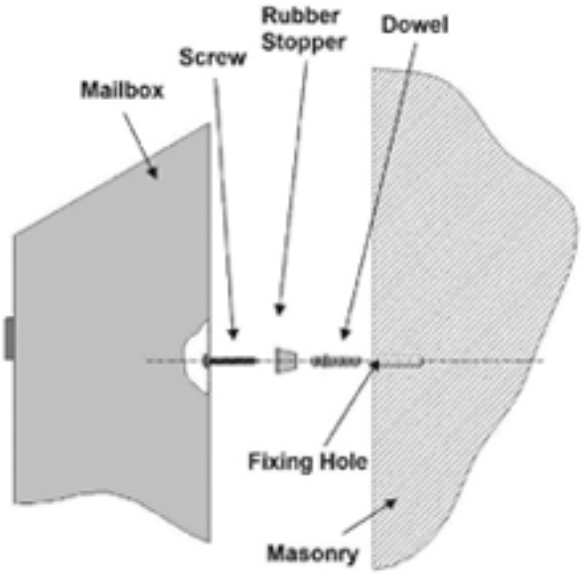

Installation

1. Choose the right position for your mailbox.
2. Mark the holes for the installation of the mailbox on the masonry
   Make sure the mail box hole is in level..
3. Pre-drill the holes for the dowel.
4. Use a hammer to tap the dowels into the pre-drilled holes until they are completely inside the hole.
5. Install the mailbox on the masonry. Use the rubber stoppers to get a distance between mailbox and masonry.

The rubber stoppers / spacer used may create the impression that the screws are not tight enough. Please ensure that you do not compress the spacers too much during assembly, otherwise the mailbox cannot be opened properly. If this is the case, loosen the screws again a little.

Technische Änderungen sowie Irrtümer vorbehalten. Alle Inhalte sind urheberrechtlich geschützt.

Briefkasten Manufaktur Lippe GmbH
Werler Straße 60
32105 Bad Salzuflen

E-Mail: info@briefkasten-manufaktur.de
Tel.: +49 (0)5222 807110
Fax.: +49 (0)5222 8071129
www.briefkasten-manufaktur.de

Paketkasten „Kant“, Standpaketkasten

Bei dieser Montageart wird der Paketkasten, durch 2 Standelemente, in definierter Höhe (abhängig von der gewählten Standelementgröße) auf einem geeigneten Fundament freistehend installiert.

Die Ständermontage einer Briefkasten Manufaktur Lippe GmbH Paketkastenanalage der Kollektion „Kant“ erfordert die freistehende Installation mit vorangegangener Einbringung eines ebenen Fundamentes. Die Anlage wird dann mittels Ihrer Standelemente im Fundament verschraubt.

Wird die Anlage in ein Betonfundament einbetoniert, sollte die Einlasstiefe für die Standelemente 350mm - 500 mm betragen.

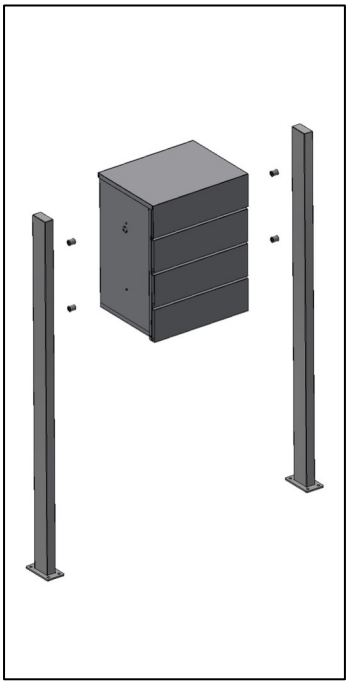

Abb. 1:

Schrauben Sie die Standelemente von innen an den Paketkasten. Nutzen Sie die Distanzhülsen und das beiliegende Befestigungsmaterial.

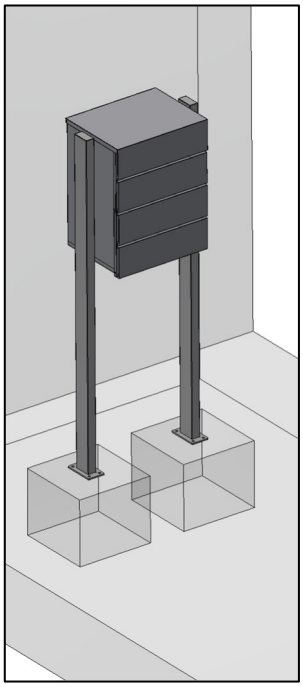

Abb. 2:

Stellen Sie am Aufstellort ein Fundament 450x450x400 mm (LxBxT) her. Platzieren Sie die Anlage auf dem Fundament und zeichnen Sie sich die Befestigungslöcher an.

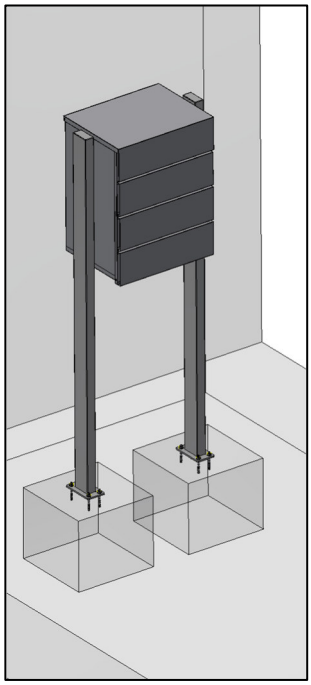

Abb. 3:

Bohren Sie für Vergussanker Fa. Fischer FAZ II 8-10 passende Löcher und befestigen Sie die Anlage im Fundament

Technische Änderungen sowie Irrtümer vorbehalten. Alle Inhalte sind urheberrechtlich geschützt.

Briefkasten Manufaktur Lippe GmbH
Werler Straße 60
32105 Bad Salzuflen

E-Mail: info@briefkasten-manufaktur.de
Tel.: +49 (0)5222 807110
Fax.: +49 (0)5222 8071129
www.briefkasten-manufaktur.de

Kant" parcel box, floor-standing parcel box

With this type of installation, the parcel box is installed free-standing on a suitable foundation using 2 stand elements at a defined height (depending on the selected stand element size).

The stand installation of a letterbox Manufaktur Lippe GmbH parcel box system from the collection "Kant" requires free-standing installation with prior installation of a level foundation. The system is then bolted to the foundation using its stand elements.

If the system is set in concrete in a concrete foundation, the inlet depth for the stand elements should be 350 mm - 500 mm.

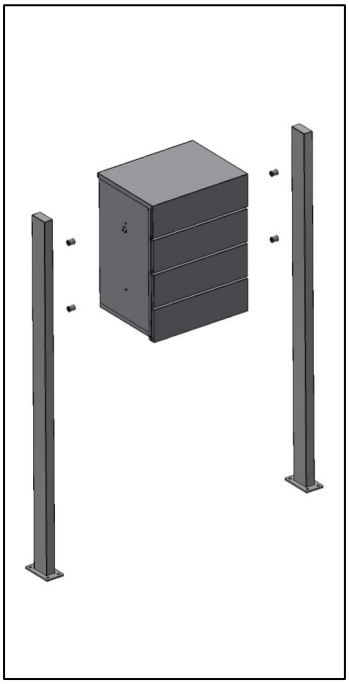

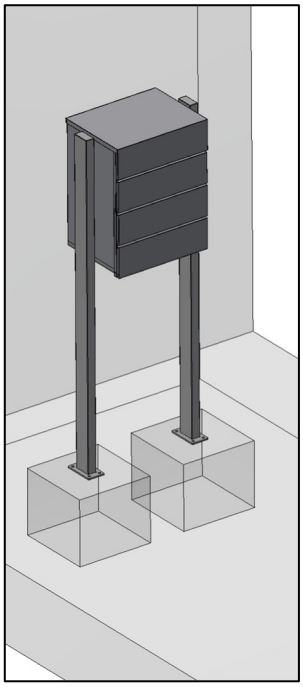

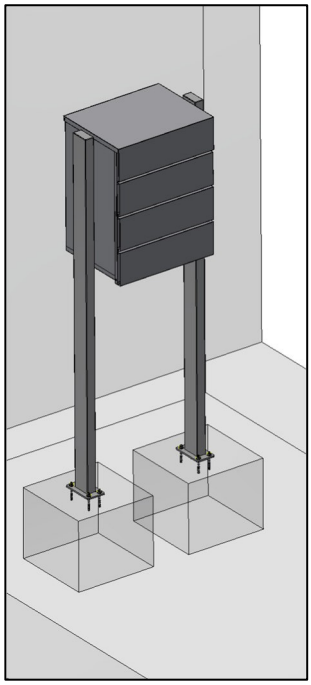

Fig. 1:	Fig. 2:	Fig. 3:
Screw the stand elements to the parcel box from the inside. Use the spacer sleeves and the enclosed fastening material.	Lay a foundation 450x450x400 mm (LxWxD) at the installation site. Place the system on the foundation and mark the fixing holes.	Drill suitable holes for Fischer FAZ II 8-10 grouting anchors and secure the system in the foundation

Technische Änderungen sowie Irrtümer vorbehalten. Alle Inhalte sind urheberrechtlich geschützt.

Briefkasten Manufaktur Lippe GmbH
Werler Straße 60
32105 Bad Salzuflen

E-Mail: info@briefkasten-manufaktur.de
Tel.: +49 (0)5222 807110
Fax.: +49 (0)5222 8071129
www.briefkasten-manufaktur.de

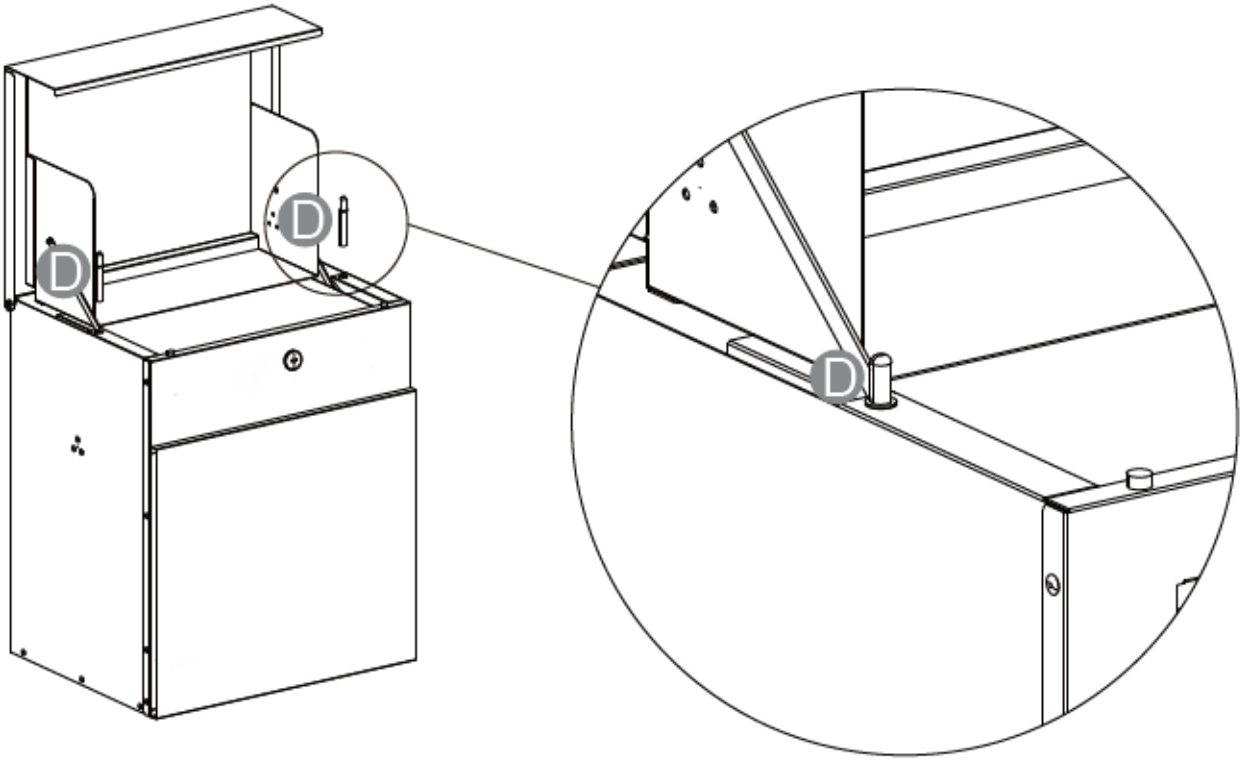

Technische Änderungen sowie Irrtümer vorbehalten. Alle Inhalte sind urheberrechtlich geschützt.

Briefkasten Manufaktur Lippe GmbH
Werler Straße 60
32105 Bad Salzuflen

E-Mail: info@briefkasten-manufaktur.de
Tel.: +49 (0)5222 807110
Fax.: +49 (0)5222 8071129
www.briefkasten-manufaktur.de

Benutzung

GEFAHR
Bei unsachgemäßer bzw. nicht bestimmungsgemäßer Verwendung besteht Quetschgefahr. Es dürfen keine Gliedmaße in Einwurf- oder Entnahmeklappe positioniert werden

GEFAHR
Bei unsachgemäßer bzw. nicht bestimmungsgemäßer Verwendung besteht Schnittgefahr. Es dürfen keine Gliedmaße in Einwurf- oder Entnahmeklappe positioniert werden

Wartung, Reinigung, Reparatur

Wartung

Die Wartung darf nur durch eine Installations- und/oder Elektrofachkraft und gemäß den lokalen Bestimmungen erfolgen.

Reinigung

GEFAHR
Spannung auf Anlage
Gefahr eines Stromschlages. Die Anlage darf nicht mit einem Hochdruckreiniger oder einem ähnlichen Gerät gereinigt werden.

Bei der Briefkasten Manufaktur werden nur hochwertige Materialien ausgewählt und verarbeitet, welche als Garant für Langlebigkeit und zeitlose Eleganz stehen. Bitte bedenken Sie aber, dass gerade edles Material gepflegt werden muss. Schon normale Umwelteinflüsse können Verschmutzungen bis hin zu Oberflächenveränderungen verursachen. Besonders in industriellen Ballungsräumen oder in Meeresnähe kann es zu Ablagerungen in Form von Flugrost kommen und das Material angegriffen werden. Hier sollten Anlagen häufiger gereinigt und gepflegt werden.

➔ Edelstahl

Für unsere Produkte verwenden wir unter anderem Edelstahl. Dieser Stahl zeichnet sich bei bestimmungsgemäßer Verwendung und Pflege durch Beständigkeit gegenüber Wasser, Wasserdampf, Luftfeuchtigkeit, Speisesäuren und schwachen organischen sowie anorganischen Säuren aus. Nach Montage des Briefkastens sollte eine Erstreinigung durchgeführt werden, damit eventuelle Verschmutzungen durch Lagerung, Transport oder Bau- bzw. Montagerückstände entfernt werden. Schutzschichten aus Papier, Folien bzw. Rückstände von Haftklebern müssen nach Aufbau der Montage vollständig entfernt werden, da sie zur Korrosion führen können. Anschließend sollte der Briefkasten ca. alle 3 - 4 Wochen einer Pflege unterzogen werden, wir empfehlen hierzu unser Edelstahl-Pflegeölspray. Bitte beachten: Die Reiniger dürfen keine Salzsäure, Chloride, oder Kohlenwasserstoffe enthalten. Auf keinen Fall dürfen bei der Edelstahl-Reinigung Stahlwolle, Stahlbürsten oder Ähnliches verwendet werden, da solche Hilfsmittel die schützende Oberfläche verletzen und die Bildung von Fremdrost durch Abrieb ermöglichen. Durch Flugrost verursachte Korrosionserscheinungen sind von der Gewährleistung ausgeschlossen. Edelstahloberflächen müssen immer in Bürstrichtung gereinigt werden.

➔ Pulverbeschichtungen

Zur Reinigung der Oberfläche der Pulverbeschichtung können Wasser und kleine Mengen eines milden Reinigers verwendet werden. Wenn unbedingt notwendig, kann auch eine kleine Menge Terpentinersatz verwendet werden. Anschließend mit Wasser und einem milden Reiniger abspülen!

Technische Änderungen sowie Irrtümer vorbehalten. Alle Inhalte sind urheberrechtlich geschützt.

Briefkasten Manufaktur Lippe GmbH
Werler Straße 60
32105 Bad Salzuflen

E-Mail: info@briefkasten-manufaktur.de
Tel.: +49 (0)5222 807110
Fax.: +49 (0)5222 8071129
www.briefkasten-manufaktur.de

➔ Schloss und Scharniere

Bitte pflegen Sie das Zylinderschloss nur mit einem speziellen Schloss-Pflegespray. So haben Sie lange Freude an einem funktionierenden Briefkasten-Schloss. Briefkastentür-Scharniere am besten zweimal jährlich reinigen und pflegen.

HINWEIS
Sie finden Pflege und Reinigungsprodukte in unserem Pflegeratgeber:

https://www.briefkasten-manufaktur.de/produkte/pflegemittel/

HINWEIS
Die Reiniger dürfen keine Salzsäure, Chloride, oder Kohlenwasserstoffe enthalten. Auf keinen Fall dürfen bei der Edelstahl-Reinigung Stahlwolle, Stahlbürsten oder Ähnliches verwendet werden, da solche Hilfsmittel die schützende Oberfläche verletzen und die Bildung von Fremdrost durch Abrieb ermöglichen. Durch Flugrost verursachte Korrosionserscheinungen sind von der Gewährleistung ausgeschlossen.

Reparatur

Die eigenmächtige Reparatur des Briefkastens, Standbriefkastens, Unterputz- und Aufputzbriefkastens ist untersagt. Die Briefkasten Manufaktur Lippe GmbH behält sich ausschließlich des Rechts vor, Reparaturen am Briefkasten, Standbriefkasten, Unterputz- und Aufputzbriefkasten durchzuführen. Die einzig erlaubte Reparatur, sind gemäß den von der Briefkasten Manufaktur Lippe GmbH angebotenen Originalersatzteilen, durch eine Installations- und/oder Elektrofachkraft möglich.

Entsorgung

Ein Briefkasten Manufaktur Lippe GmbH Briefkasten, Standbriefkasten, Unterputz- und Aufputzbriefkasten ohne elektrische Bauteile kann im Hausmüll entsorgt werden. Sollten elektronische Bauteile (Klingeltaster, Türkommunikationselektronik, etc.) verbaut sein, sind diese separat zu entsorgen. Durch die separate Sammlung von Elektro- und Elektronikaltgeräte soll die Wiederverwendung, die stoffliche Verwertung bzw. andere Formen der Verwertung von Altgeräten ermöglicht, sowie negative Folgen bei der Entsorgung der in den Geräten möglicherweise enthaltenden gefährlichen Stoffe auf die Umwelt und die menschliche Gesundheut vermieden werden.

➔ Verpackung gemäß den geltenden nationalen Rechtsvorschriften in den entsprechenden Recyclingbehälter entsorgen.

Jeder Verbraucher ist nach der deutschen Batterieverordnung gesetzlich zur Rückgabe aller gebrauchten oder verbrauchten Batterien bzw. Akkumulatoren verpflichtet. Eine Entsorgung im Hausmüll ist verboten. Alte Batterien und Akkumulatoren können unentgeltlich bei den öffentlichen Sammelstellen der Gemeinde und überall dort abgegeben werden, wo Batterien und Akkumulatoren der betreffenden Art verkauft werden

Konformitätserklärung

Die Briefkasten Manufaktur Lippe GmbH Briefkasten, Standbriefkasten, Unterputz- und Aufputzbriefkasten wurden gemäß geltenden Rechtsvorschriften der festgelegten Vertriebsregionen entwickelt, produziert, geprüft und geliefert. Die vollständige EU-Konformitätserklärung ist diesem Dokument angehangen.

Technische Änderungen sowie Irrtümer vorbehalten. Alle Inhalte sind urheberrechtlich geschützt.

Briefkasten Manufaktur Lippe GmbH
Werler Straße 60
32105 Bad Salzuflen

E-Mail: info@briefkasten-manufaktur.de
Tel.: +49 (0)5222 807110
Fax.: +49 (0)5222 8071129
www.briefkasten-manufaktur.de

Use

DANGER
There is a risk of crushing if used improperly or not as intended. No limbs may be positioned in the insertion or removal flap.

DANGER
There is a risk of cutting if used improperly or not as intended. No limbs may be positioned in the insertion or removal flap.

Maintenance, cleaning, repair

Maintenance

Maintenance must only be carried out by an installation and/or electrical specialist and in accordance with local regulations.

Cleaning

DANGER
Voltage on plant
Risk of electric shock. The unit must not be cleaned with a high-pressure cleaner or similar device.

At Mailbox Manufaktur, only high-quality materials are selected and processed, which guarantee durability and timeless elegance. Please bear in mind, however, that noble materials in particular need to be cared for. Even normal environmental influences can cause soiling and even surface changes. Especially in industrial conurbations or near the sea, deposits in the form of rust film can occur and attack the material. Here, systems should be cleaned and maintained more frequently.

➔ Stainless steel

Among other materials, we use stainless steel for our products. When used and cared for as intended, this steel is resistant to water, water vapour, humidity, food acids and weak organic and inorganic acids. After the letterbox has been installed, an initial cleaning should be carried out to remove any soiling caused by storage, transport or construction or installation residues. Protective layers of paper, foil or adhesive residues must be completely removed after assembly, as they can lead to corrosion. The letterbox should then be maintained approx. every 3 - 4 weeks; we recommend our stainless steel maintenance oil spray for this purpose. Please note: The cleaners must not contain hydrochloric acid, chlorides or hydrocarbons. Under no circumstances should steel wool, steel brushes or similar be used for stainless steel cleaning, as such aids damage the protective surface and enable the formation of extraneous rust through abrasion. Corrosion caused by flash rust is excluded from the warranty. Stainless steel surfaces must always be cleaned in the direction of brushing.

➔ Powder coatings

Water and small amounts of a mild cleaner can be used to clean the surface of the powder coating. If absolutely necessary, a small amount of turpentine substitute can also be used. Then rinse with water and a mild cleaner!

➔ Lock and hinges

Technische Änderungen sowie Irrtümer vorbehalten. Alle Inhalte sind urheberrechtlich geschützt.

Briefkasten Manufaktur Lippe GmbH
Werler Straße 60
32105 Bad Salzuflen

E-Mail: info@briefkasten-manufaktur.de
Tel.: +49 (0)5222 807110
Fax.: +49 (0)5222 8071129
www.briefkasten-manufaktur.de

Please only maintain the cylinder lock with a special lock care spray. This way you can enjoy a functioning letterbox lock for a long time. It is best to clean and maintain letterbox door hinges twice a year.

NOTE
You can find care and cleaning products in our care guide:

https://www.briefkasten-manufaktur.de/en/products/care-products/

NOTE
The cleaners must not contain hydrochloric acid, chlorides or hydrocarbons. Under no circumstances may steel wool, steel brushes or similar be used for cleaning stainless steel, as such aids damage the protective surface and enable the formation of extraneous rust through abrasion. Corrosion caused by flash rust is excluded from the warranty.

Repair

Unauthorised repair of the letterbox, freestanding letterbox, flush-mounted and surface-mounted letterbox is prohibited. Briefkasten Manufaktur Lippe GmbH reserves the exclusive right to carry out repairs to the letterbox, freestanding letterbox, flush-mounted and surface-mounted letterbox. The only permitted repairs are those that can be carried out by an installation and/or electrical specialist in accordance with the original spare parts offered by Briefkasten Manufaktur Lippe GmbH.

Disposal

A Briefkasten Manufaktur Lippe GmbH letterbox, standing letterbox, flush-mounted and surface-mounted letterbox without electrical components can be disposed of in household waste. If electronic components (bell buttons, door communication electronics, etc.) are installed, they must be disposed of separately. The separate collection of WEEE is intended to enable the reuse, recycling or other forms of recovery of old appliances and to avoid negative consequences for the environment and human health when disposing of hazardous substances that may be contained in the appliances.

➔ Packaging in accordance with the applicable national legislation in the relevant
Dispose of recycling bins.

According to the German Battery Ordinance, every consumer is legally obliged to return all used or spent batteries or accumulators. Disposal in household waste is prohibited. Old batteries and accumulators can be handed in free of charge at the public collection points of the municipality and wherever batteries and accumulators of the respective type are sold

Declaration of conformity

The Briefkasten Manufaktur Lippe GmbH letterboxes, standing letterboxes, flush-mounted and surface-mounted letterboxes have been developed, produced, tested and supplied in accordance with the applicable legal regulations of the specified sales regions. The complete EU declaration of conformity is attached to this document.

Technische Änderungen sowie Irrtümer vorbehalten. Alle Inhalte sind urheberrechtlich geschützt.

Briefkasten Manufaktur Lippe GmbH
Werler Straße 60
32105 Bad Salzuflen

E-Mail: info@briefkasten-manufaktur.de
Tel.: +49 (0)5222 807110
Fax.: +49 (0)5222 8071129
www.briefkasten-manufaktur.de

Briefkasten Manufaktur®
Lippe GmbH

Montageanleitung/Assembly instructions

290

230

Bohrschablone/Drilling template
4xM8

230

290