Mode d'emploi

Collection de boîtes aux lettres „Goethe“

Modifications techniques et erreurs sous réserve de modifications. Tous les contenus sont protégés par le droit

Briefkasten Manufaktur Lippe GmbH
Werler Straße 60
32105 Bad Salzuflen

Mail : info@briefkasten-manufaktur.de
Tél. : +49 (0)5222 807110
Télécopieur : +49 (0)5222 8071129
www.briefkasten-manufaktur.de

Table des matières

1 Généralités 3
1.1 Objectif du document 3
1.2 Utilisation de ce document 3
1.3 Utilisation conforme à la destination 3
1.4 Utilisation d'icônes et de mises en évidence 3
1.5 Garantie et responsabilité 4
2 Sécurité 4
2.1 Généralités 4
2.2 Consignes générales de sécurité 4
2.3 Consignes de sécurité pour l'installation 5
2.4 Consignes de sécurité pour le raccordement électrique 6
2.5 Consignes de sécurité pour la mise en service 7
3 Description de l'installation 7
4 Installation et raccordement électrique 7
4.1 Exigence en matière d'installation 8
4.2 Critères pour le raccordement électrique 8
4.3 Exigences relatives aux fondations 8
4.3 Installation 9
4.4 Ouverture/fermeture du panneau sur la boîte fonctionnelle 45
4.5 Démontage/remontage de la serrure Push-Key 48
4.6 Raccordement électrique 51
4.7 Entretien et maintenance Alignement Gâche 51
Remplacement du clapet de prélèvement 54
5 Utilisation 57
6 Mise hors service du produit 57
7 Entretien, nettoyage, réparation 57
7.1 Entretien 57
7.2 Nettoyage 57
7.3 Réparation 59
8 Élimination 59
9 Déclaration de conformité 59
UE - Déclaration de conformité 60

1 Généralités

1.1 Objectif du document

Ce manuel d'utilisation et d'installation fait partie intégrante du produit et contient des informations destinées à l'utilisateur pour une utilisation en toute sécurité et au personnel de montage et d'électricité pour une installation sûre de la collection de boîtes aux lettres "Goethe". En ce sens, ce document est valable aussi bien pour les installations individuelles que pour les installations multiples.

1.2 Utilisation de ce document

- Lire le mode d'emploi et les instructions d'installation avant d'installer et de mettre en service la (les) boîte(s) aux lettres.
- Conserver ce guide à portée de main
- Transmettre ces instructions aux propriétaires ou utilisateurs suivants de la (des) boîte(s) aux lettres

REMARQUE :
Nous attirons votre attention sur le fait que pour une installation dans les règles de l'art, un protocole d'installation doit être rédigé par le
installateur.

REMARQUE :
Les personnes atteintes de daltonisme ont besoin d'aide pour classer les câbles de couleur éventuellement présents.

1.3 Utilisation conforme à la destination

Les boîtes aux lettres de la collection "Goethe" sont des récipients destinés à l'introduction et au retrait du courrier conformément à la norme DIN EN 13274 (Services postaux - Ouvertures d'introduction des boîtes aux lettres domestiques - Exigences et essais ; EN 13274:2013 et ses compléments).

1.4 Utilisation d'icônes et de mises en évidence

⚠DANGER
Le mot de signalisation désigne un danger présentant un degré de risque élevé qui, s'il n'est pas évité, entraîne la mort ou une blessure grave.

⚠AVERTISSEMENT
Le mot de signalisation désigne un danger présentant un niveau de risque moyen qui, s'il n'est pas évité, peut entraîner une blessure mineure ou modérée.

REMARQUE
Le mot de signalisation désigne une particularité technique ou (en cas de non-respect) un dommage possible sur le produit.

✓Condition préalable à la consigne d'action suivante

Instruction d'action

⚠Attention
Le mot de signalisation désigne un danger de faible niveau de risque qui, s'il n'est pas évité, peut entraîner une blessure mineure ou modérée.

1.5 Garantie et responsabilité

Briefkasten Manufaktur Lippe GmbH n'assume aucune responsabilité pour les défauts et dommages dus au non-respect des instructions de montage et d'utilisation. Cette exclusion de responsabilité s'applique en particulier à

- Utilisation inappropriée
- installation incorrecte
- les réparations effectuées par un installateur et/ou un électricien non mandaté par la société Briefkasten Manufaktur Lippe GmbH
- Utilisation de pièces de rechange qui ne sont pas d'origine
- Transformation des installations sans l'accord de la société Briefkasten Manufaktur Lippe GmbH
- Installation et mise en service par du personnel non qualifié (pas d'installateur et/ou d'électricien)
- Élimination non conforme après la mise hors service

2 Sécurité

2.1 Généralités

La collection de boîtes aux lettres "Goethe" est conçue, fabriquée, testée et documentée conformément aux dispositions pertinentes en matière de sécurité et d'environnement. N'utiliser les installations que si elles sont en parfait état technique.

Les dysfonctionnements qui portent atteinte à la sécurité des personnes ou de l'installation doivent être immédiatement éliminés par un installateur et/ou un électricien qualifié, conformément aux règles nationales en vigueur.

2.2 Consignes générales de sécurité

⚠ATTENTION
- Vérifier l'absence de dommages visuels sur la boîte aux lettres, la boîte aux lettres sur pied, la boîte aux lettres encastrée et la boîte aux lettres en saillie avant utilisation. En cas de dommage, ne pas utiliser la boîte aux lettres, la boîte aux lettres sur pied, la boîte aux lettres encastrée et la boîte aux lettres apparente.
- L'installation, le raccordement électrique et la mise en service de la boîte aux lettres, de la boîte aux lettres sur pied, de la boîte aux lettres encastrée et de la boîte aux lettres apparente ne peuvent être effectués que par un installateur et/ou un électricien qualifié.
- Ne pas enlever les marquages, les symboles d'avertissement et la plaque signalétique de la boîte aux lettres, de la boîte aux lettres sur pied, encastrée ou en saillie.
- Ne jamais nettoyer la boîte aux lettres, la boîte aux lettres sur pied, la boîte aux lettres encastrée ou la boîte aux lettres en saillie avec un nettoyeur haute pression ou un appareil similaire.

- S'assurer que seules les personnes ayant lu ce mode d'emploi ont accès à la boîte aux lettres, à la boîte aux lettres sur pied, à la boîte aux lettres encastrée et à la boîte aux lettres en saillie.

2.3 Consignes de sécurité pour l'installation

⚠ATTENTION

- Respectez les exigences légales locales en matière d'installations électriques, de protection contre les incendies, de règles de sécurité et de voies d'évacuation sur le lieu d'installation prévu.
- Lorsque l'installation est ouverte, prenez le cas échéant des dispositions professionnelles pour la protection ESD afin d'éviter les décharges électrostatiques.
- Les installateurs et/ou électriciens spécialisés doivent être correctement mis à la terre pendant l'installation de la boîte aux lettres Manufaktur Lippe GmbH boîte aux lettres, boîte aux lettres sur pied, boîte aux lettres encastrée et boîte aux lettres en saillie.
- N' installez pas la boîte aux lettres Manufaktur Lippe GmbH boîte aux lettres, boîte aux lettres sur pied, boîte aux lettres encastrée ou en saillie dans une zone à risque d'explosion (zone Ex).
- Installez la boîte aux lettres Manufaktur Lippe GmbH Boîte aux lettres, boîte aux lettres sur pied, boîte aux lettres encastrée et boîte aux lettres en saillie de manière à ce que l'installation n'obstrue ni ne gêne aucun passage.
- N' installez pas la boîte aux lettres Manufaktur Lippe GmbH boîte aux lettres, boîte aux lettres sur pied, boîte aux lettres encastrée et boîte aux lettres en surface dans des environnements contenant de l'ammoniaque ou de l'air ammoniaqué.
- N' installez pas la boîte aux lettres Manufaktur Lippe GmbH boîte aux lettres, boîte aux lettres sur pied, boîte aux lettres encastrée et boîte aux lettres en saillie à un endroit où elle pourrait être endommagée par la chute d'objets.
- La boîte aux lettres Manufaktur Lippe GmbH Boîte aux lettres, boîte aux lettres sur pied, boîte aux lettres encastrée et boîte aux lettres apparente convient pour une utilisation à l'intérieur comme à l'extérieur.
- N' installez pas la boîte aux lettres Manufaktur Lippe GmbH boîte aux lettres, boîte aux lettres sur pied, boîte aux lettres encastrée et boîte aux lettres en saillie à proximité d'installations de pulvérisation d'eau, comme par exemple des installations de lavage de voitures, des nettoyeurs haute pression ou des tuyaux d'arrosage.
- La boîte aux lettres Manufaktur Lippe GmbH Boîte aux lettres, boîte aux lettres sur pied, boîte aux lettres encastrée et boîte aux lettres apparente est adaptée à une utilisation dans des zones sans restriction d'accès.
- Protégez la boîte aux lettres Manufaktur Lippe GmbH boîte aux lettres, boîte aux lettres sur pied, boîte aux lettres encastrée et boîte aux lettres en saillie des rayons directs du soleil. La température de fonctionnement est de -20 °C à +55 °C.
- Le lieu d'installation de la boîte aux lettres Manufaktur Lippe GmbH, boîte aux lettres sur pied, encastrée ou en saillie, doit être choisi de manière à exclure tout risque de collision accidentelle avec des véhicules. Si des dommages ne peuvent pas être exclus, des mesures de protection doivent être prises.
- Ne mettez pas en service la boîte aux lettres Manufaktur Lippe GmbH Boîte aux lettres, boîte aux lettres sur pied, boîte aux lettres encastrée et boîte aux lettres en saillie si elle a été endommagée pendant l'installation ; l'appareil doit être remplacé.

Modifications techniques et erreurs sous réserve de modifications. Tous les contenus sont protégés par le droit
Briefkasten Manufaktur Lippe GmbH
Werler Straße 60
32105 Bad Salzuflen

Mail : info@briefkasten-manufaktur.de
Tél. : +49 (0)5222 807110
Télécopieur : +49 (0)5222 8071129
www.briefkasten-manufaktur.de

2.4 Consignes de sécurité pour le raccordement électrique

⚠AVERTISSEMENT

- Tenir compte des exigences légales nationales en matière d'installations électriques, de protection contre les incendies, de dispositions de sécurité et de voies d'évacuation sur le lieu d'installation prévu. Respecter les prescriptions d'installation nationales en vigueur.
- Si nécessaire, chaque boîte aux lettres Manufaktur Lippe GmbH boîte aux lettres, boîte aux lettres

Les boîtes aux lettres encastrées et apparentes doivent être protégées par leur propre disjoncteur différentiel et leur propre disjoncteur de protection de ligne dans l'installation de raccordement. Voir les exigences relatives au lieu d'installation.

⚠AVERTISSEMENT
- Avant de procéder au raccordement électrique de la boîte aux lettres Manufaktur Lippe GmbH, boîte aux lettres sur pied, encastrée ou en saillie, s'assurer que les raccordements électriques sont hors tension.
- S'assurer que le câble de raccordement correct est utilisé pour le raccordement au réseau électrique.
- Ne pas laisser la boîte aux lettres Manufaktur Lippe GmbH boîte aux lettres, boîte aux

2.5 Consignes de sécurité pour la mise en service

⚠AVERTISSEMENT
- La mise en service de la boîte aux lettres Manufaktur Lippe GmbH boîte aux lettres, boîte aux lettres sur pied, boîte aux lettres encastrée et boîte aux lettres apparente ne peut être effectuée que par un installateur et/ou un électricien qualifié.
- Le raccordement électrique correct éventuellement nécessaire de la boîte aux lettres Manufaktur Lippe GmbH, boîte aux lettres sur pied, boîte aux lettres encastrée et boîte aux lettres en saillie doit être vérifié par l'électricien qualifié avant la mise en service.
- Avant la mise en service, vérifier que la boîte aux lettres Manufaktur Lippe GmbH, la boîte aux lettres sur pied, la boîte aux lettres encastrée et la boîte aux lettres en saillie ne présentent pas de défauts visuels ou de dommages. La mise en service d'une boîte aux lettres Manufaktur Lippe GmbH, d'une boîte aux lettres sur pied, d'une boîte aux lettres encastrée et d'une boîte aux lettres apparente n'est pas autorisée. Les défauts constatés doivent être immédiatement signalés au

3 Description de l'installation

L'installation décrite dans ce manuel d'utilisation et d'installation est une boîte aux lettres collection "Goethe" de la série 215.

4 Installation et raccordement électrique

⚠DANGER
Les consignes de sécurité mentionnées au chapitre 2, "Sécurité", doivent impérativement être

4.1 Exigence en matière d'installation

Lors du choix du lieu d'installation d'une boîte aux lettres collection "Goethe", il faut tenir compte des points suivants :

- La surface de montage doit être massive et stable.
- La surface de montage doit être entièrement plane (différence de 2 mm maximum entre les différents points de montage).
- Ne pas entraver les voies de circulation et d'évacuation.
- Pour un fonctionnement optimal et sans problème, nous recommandons un lieu d'installation sans rayonnement solaire direct.
- Respect des réglementations locales en matière de construction et de sécurité incendie.

REMARQUE
La hauteur de montage (par rapport à la ligne médiane du clapet d'introduction) d'une boîte aux lettres collection "Goethe" doit être d'au moins 700 mm au-dessus du sol. Cela garantit, conformément à la norme DIN EN 13274, une utilisation ergonomique de l'installation.

4.2 Critères pour le raccordement électrique
(si nécessaire)

Avant de commencer les travaux de raccordement, les conditions d'installation de la boîte aux lettres, de la boîte aux lettres sur pied, de la boîte aux lettres encastrée et de la boîte aux lettres apparente doivent être vérifiées par un électricien spécialisé.
En fonction du pays, il faut tenir compte des réglementations des autorités et des exploitants du réseau électrique.

Lors du choix des dispositifs de protection, il convient d'appliquer les prescriptions d'installation et les normes nationales.

4.3 Exigences relatives aux fondations

Pour les installations isolées et les stèles, des fondations doivent être prévues

dans le sol. Les fondations doivent répondre aux exigences suivantes :

Béton:	C25/30 XF1 XC2
Acier à béton:	BST 500 S fil-Ø 10 mm

La profondeur des fondations doit être d'au moins 700 mm, selon la limite de gel du sol. Avant de creuser, il est conseillé de demander au service compétent un plan de division concernant l'endroit prévu pour le montage, afin d'éviter d'endommager les canalisations, les câbles électriques, etc.
Avant de bétonner, veillez à tirer les câbles dans un tube vide.

Modifications techniques et erreurs sous réserve de modifications. Tous les contenus sont protégés par le droit
Briefkasten Manufaktur Lippe GmbH
Werler Straße 60
32105 Bad Salzuflen
Mail : info@briefkasten-manufaktur.de
Tél. : +49 (0)5222 807110
Télécopieur : +49 (0)5222 8071129
www.briefkasten-manufaktur.de

La fondation doit en outre présenter les dimensions suivantes :

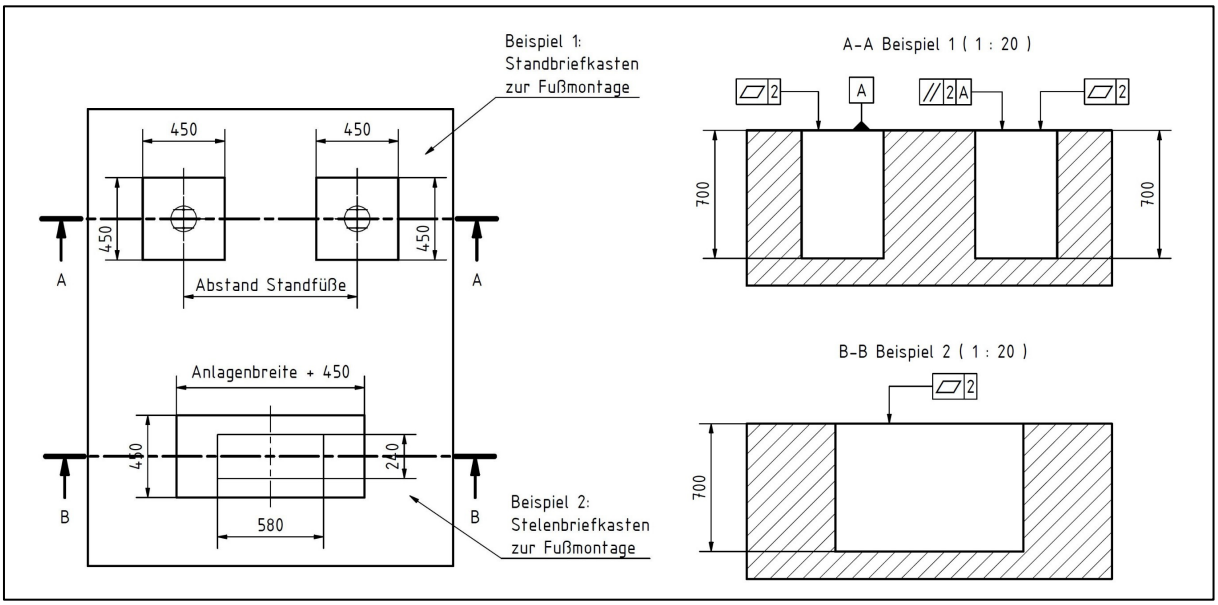

Les dimensions de la fondation doivent être choisies comme suit :

Largeur de l'installation	+	450 mm
Profondeur de l'installation	+	450 mm

4.3 Installation

REMARQUE
Tous les travaux d'installation doivent être effectués par un installateur qualifié. Il convient de veiller à l'utilisation de moyens de montage appropriés. En outre, les normes d'installation nationales doivent être respectées.

REMARQUE
Respectez les instructions de montage séparées qui sont jointes à votre
Boîte aux lettres Manufaktur Lippe GmbH, boîte aux lettres sur pied, encastrée ou en saillie
trouverez également sur la page d'accueil :

https://www.briefkasten-manufaktur.de/anleitungen

REMARQUE
Il est important de noter qu'en raison de l'interchangeabilité, le démontage ultérieur de l'installation doit être garanti. Il faut donc toujours prévoir un vissage de l'installation. Le collage, le soudage ou d'autres types d'installation similaires ne sont pas autorisés.

4.3.1 Installation d'une boîte aux lettres en saillie

Pour le montage d'une boîte aux lettres Manufaktur Lippe GmbH en saillie, une maçonnerie ou un mur en béton approprié est nécessaire. Si la boîte aux lettres apparente est montée sur du bois, une construction suffisamment solide est nécessaire. Briefkasten Manufaktur Lippe GmbH recommande toujours l'utilisation des rails de montage fournis pour l'installation des boîtes aux lettres apparentes de la série 385. Ceux-ci simplifient l'installation et assurent un montage aligné de l'ensemble de l'installation. Tous les trous de fixation existants doivent être utilisés.

➔ Vérifier

Le mur sur lequel la boîte aux lettres doit être fixée doit être propre et plat. Il faut veiller à ce que le mur présente une capacité de charge correspondante. Selon sa taille, une boîte aux lettres pèse entre 5 et 18 kg (sans le courrier).

➔ Prendre des mesures

Mesurez les trous de fixation à l'arrière de l'installation. Reportez ces mesures sur le mur. Veuillez tenir compte de la hauteur de montage prescrite par la norme DIN 13724. Ainsi, la ligne médiane de l'ouverture d'introduction la plus basse ne doit pas être inférieure à 700 mm. La ligne médiane de l'ouverture d'introduction la plus haute ne doit pas être supérieure à 1 700 mm. Ce n'est que dans des cas exceptionnels (accessibilité) que la limite inférieure est de 400 mm et la limite supérieure de 1.800 mm.

➔ Percer

Percez des trous dans le mur et insérez des chevilles dans les trous.

➔ Vissage

Ouvrez les portes des caissons dans lesquels se trouvent les trous de fixation et introduisez par ces caissons les vis adaptées avec les entretoises dans les chevilles. Vissez l'installation. Il est préférable de réaliser cette étape à trois.

Pour la fixation d'une (installation de) boîte(s) aux lettres apparente(s), la société Briefkasten Manufaktur Lippe GmbH recommande d'utiliser des ancrages de liaison de la société Fischer, type FAZ II 6/10 ou supérieur. Ils garantissent une installation sûre et une fixation durable.

Les boîtes aux lettres apparentes sont toujours installées à l'aide de rails de montage. Ce rail en plusieurs parties se compose d'une part d'éléments de rail déjà installés sur l'installation de boîtes aux lettres, et d'autre part de rails de montage mural livrés en vrac, qui doivent être montés sur place sur le mur.
Le montage est décrit ci-dessous pour une installation à 6 voies de la collection "Goethe". Il s'applique également à toutes les autres installations apparentes de la collection "Goethe", mais sous une forme adaptée.

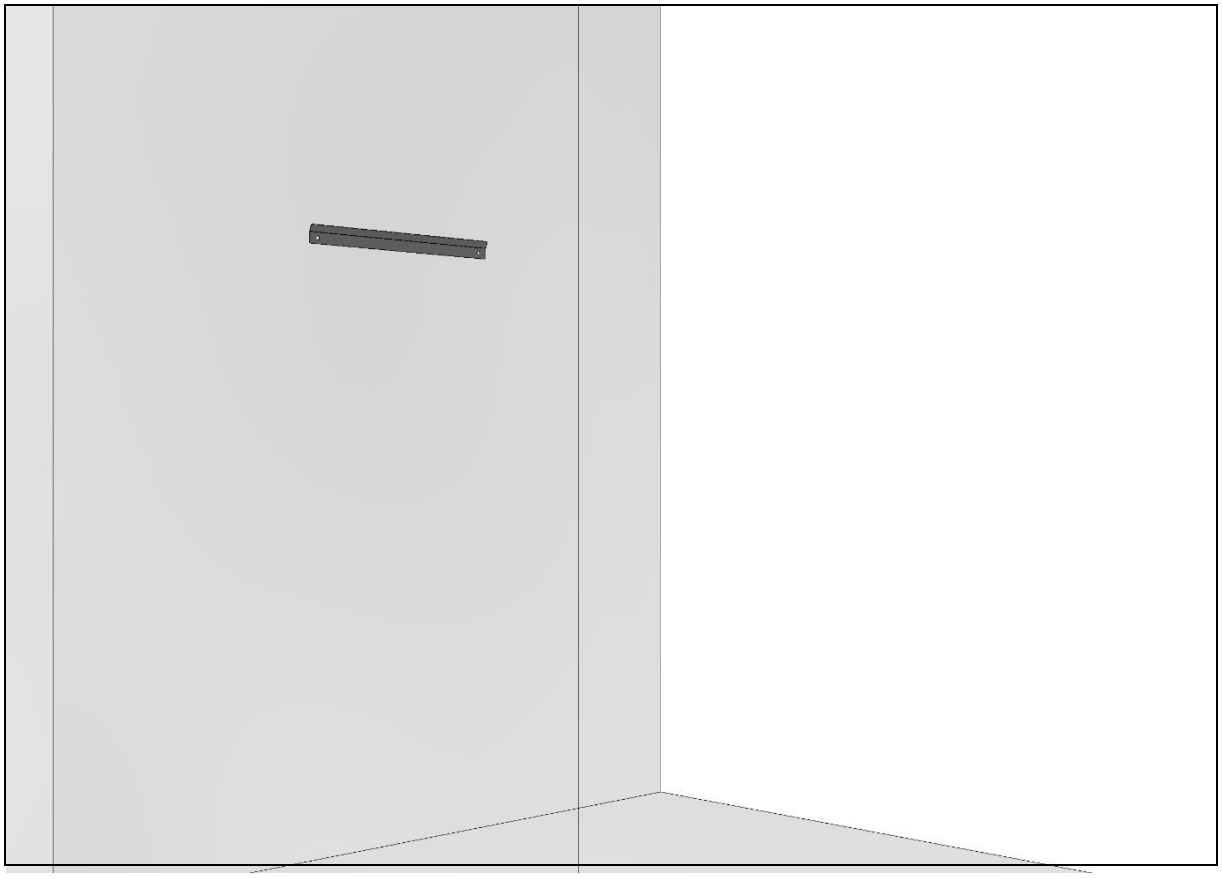

Fig. 1 :

Positionnez le rail de montage mural fourni à l'horizontale sur le mur. Les trous du rail se trouvent à 95 mm en dessous du bord supérieur de la boîte aux lettres. Ils doivent donc être déduits de la dimension du bord supérieur souhaité de l'installation. Respectez les valeurs indicatives mentionnées dans le mode d'emploi pour la hauteur correcte de la boîte aux lettres. Marquez ensuite les trous de perçage avec un crayon approprié. Percez ensuite, à l'aide d'un foret approprié, des trous de 8 mm de diamètre pour un ancrage en acier de la société Fischer FAZ II 8/10. Nettoyez ensuite les trous de perçage.

Modifications techniques et erreurs sous réserve de modifications. Tous les contenus sont protégés par le droit

Briefkasten Manufaktur Lippe GmbH
Werler Straße 60
32105 Bad Salzuflen

Mail : info@briefkasten-manufaktur.de
Tél. : +49 (0)5222 807110
Télécopieur : +49 (0)5222 8071129
www.briefkasten-manufaktur.de

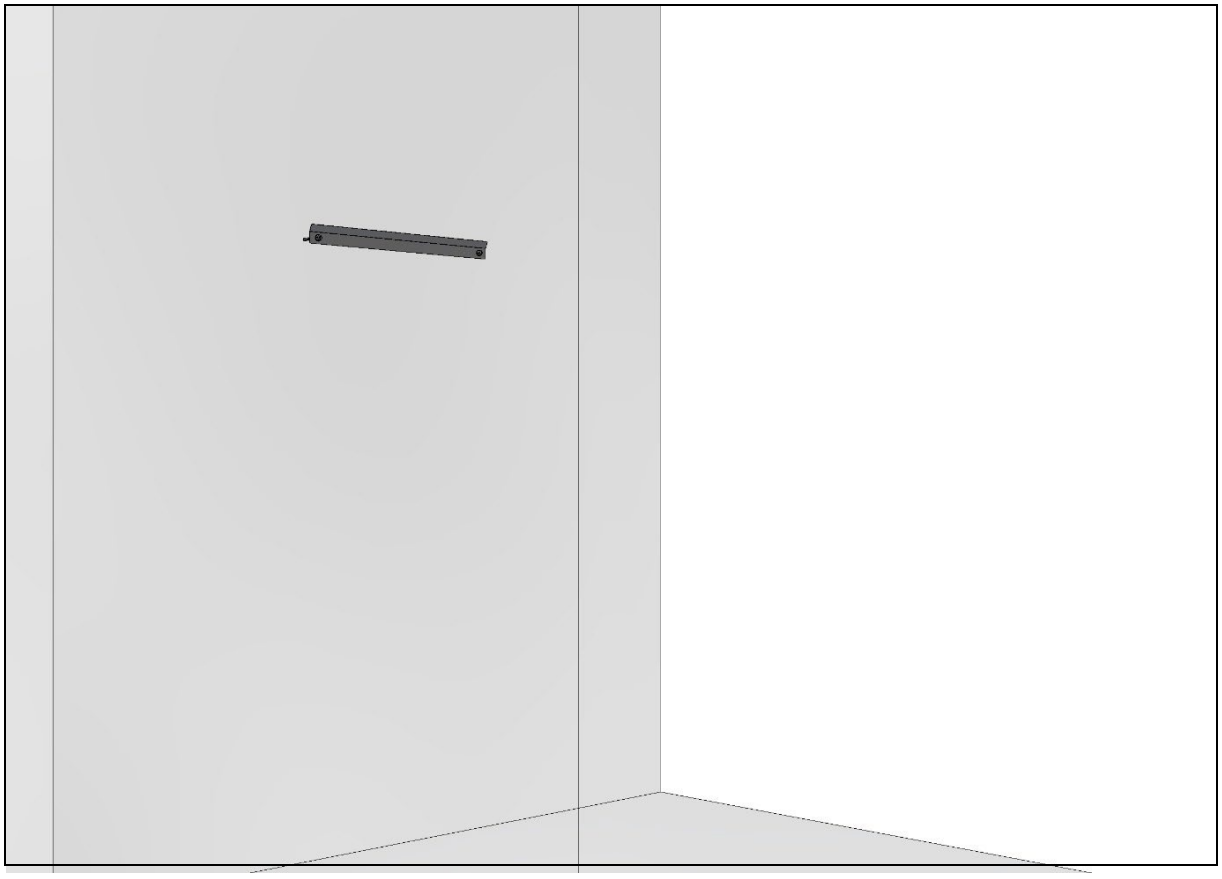

Fig. 2 :

Enfoncez maintenant les ancrages en acier dans les trous prévus à cet effet dans le mur. Fixez ensuite le rail de montage mural.

Briefkasten Manufaktur Lippe GmbH
Werler Straße 60
32105 Bad Salzuflen

Mail : info@briefkasten-manufaktur.de
Tél. : +49 (0)5222 807110
Télécopieur : +49 (0)5222 8071129
www.briefkasten-manufaktur.de

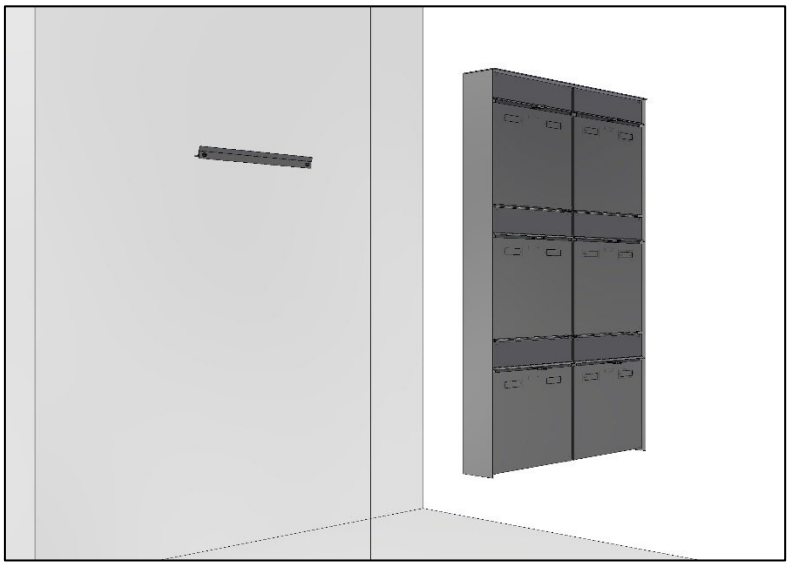

Fig. 3 :

Vue de face

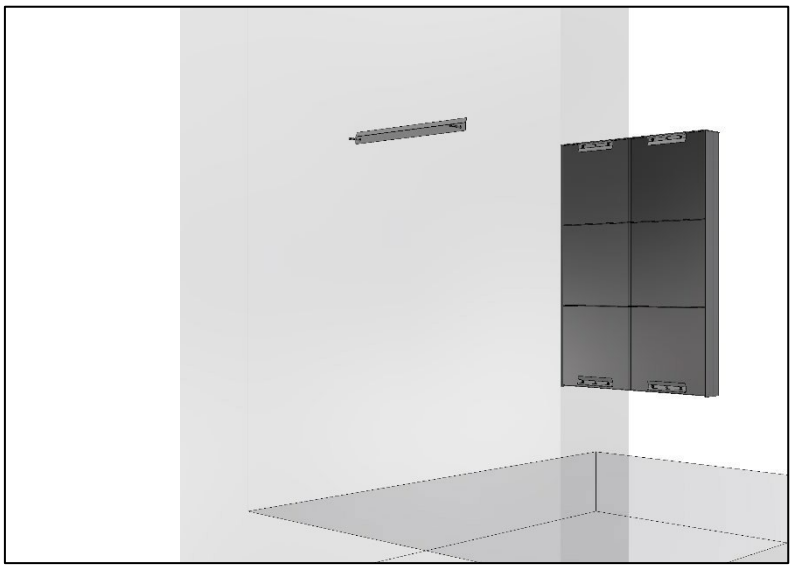

Fig. 4 :

Vue de derrière

Figures 3 et 4 :

Guidez maintenant la boîte aux lettres vers le rail de montage mural et accrochez-la avec son rail de montage dans le rail de montage mural. Vérifiez que l'installation est bien horizontale. Marquez maintenant les trous pour la fixation de la boîte aux lettres au mur. Retirez la boîte aux lettres du mur et prévoyez les trous de la même manière que vous l'avez fait pour le rail de montage mural.

Modifications techniques et erreurs sous réserve de modifications. Tous les contenus sont protégés par le droit

Briefkasten Manufaktur Lippe GmbH
Werler Straße 60
32105 Bad Salzuflen

Mail : info@briefkasten-manufaktur.de
Tél. : +49 (0)5222 807110
Télécopieur : +49 (0)5222 8071129
www.briefkasten-manufaktur.de

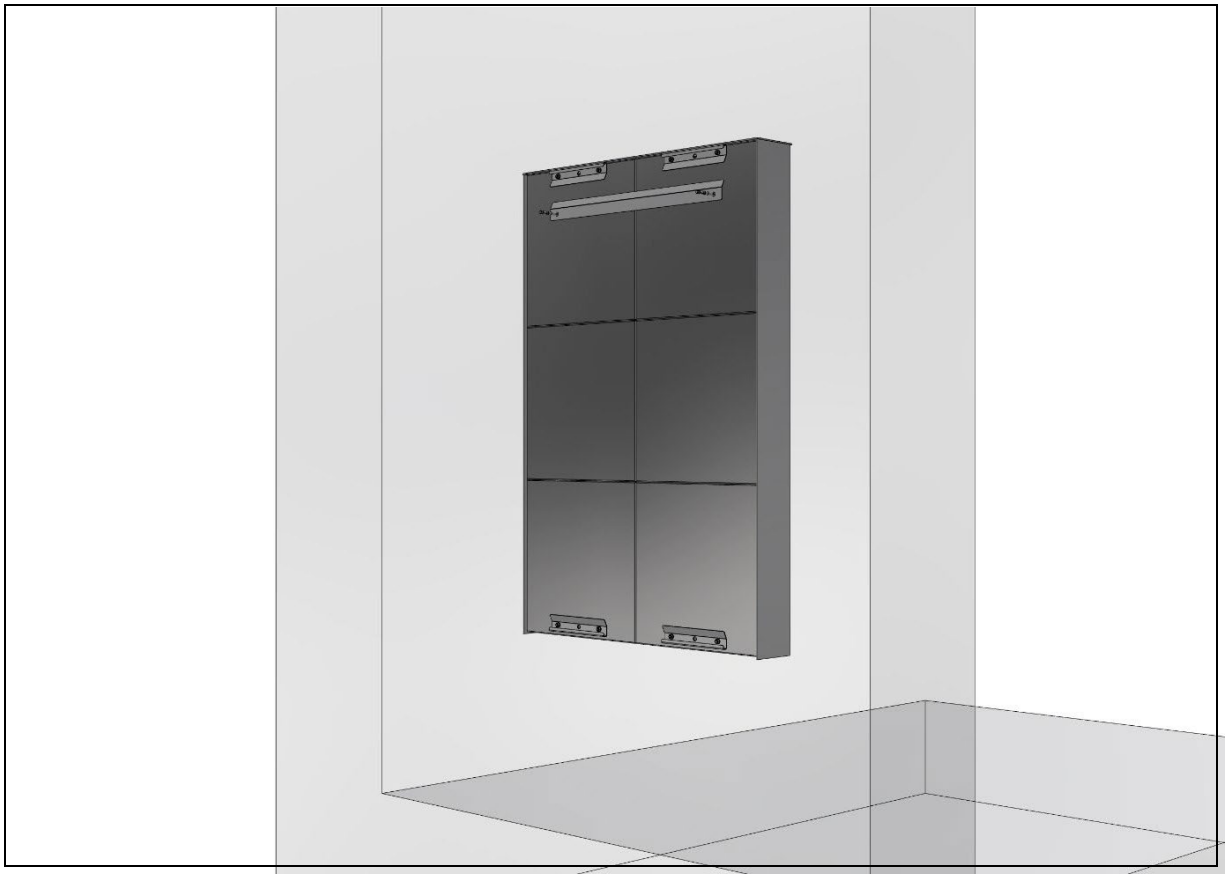

Fig. 5 :

Accrochez à nouveau la boîte aux lettres dans le rail de montage mural.

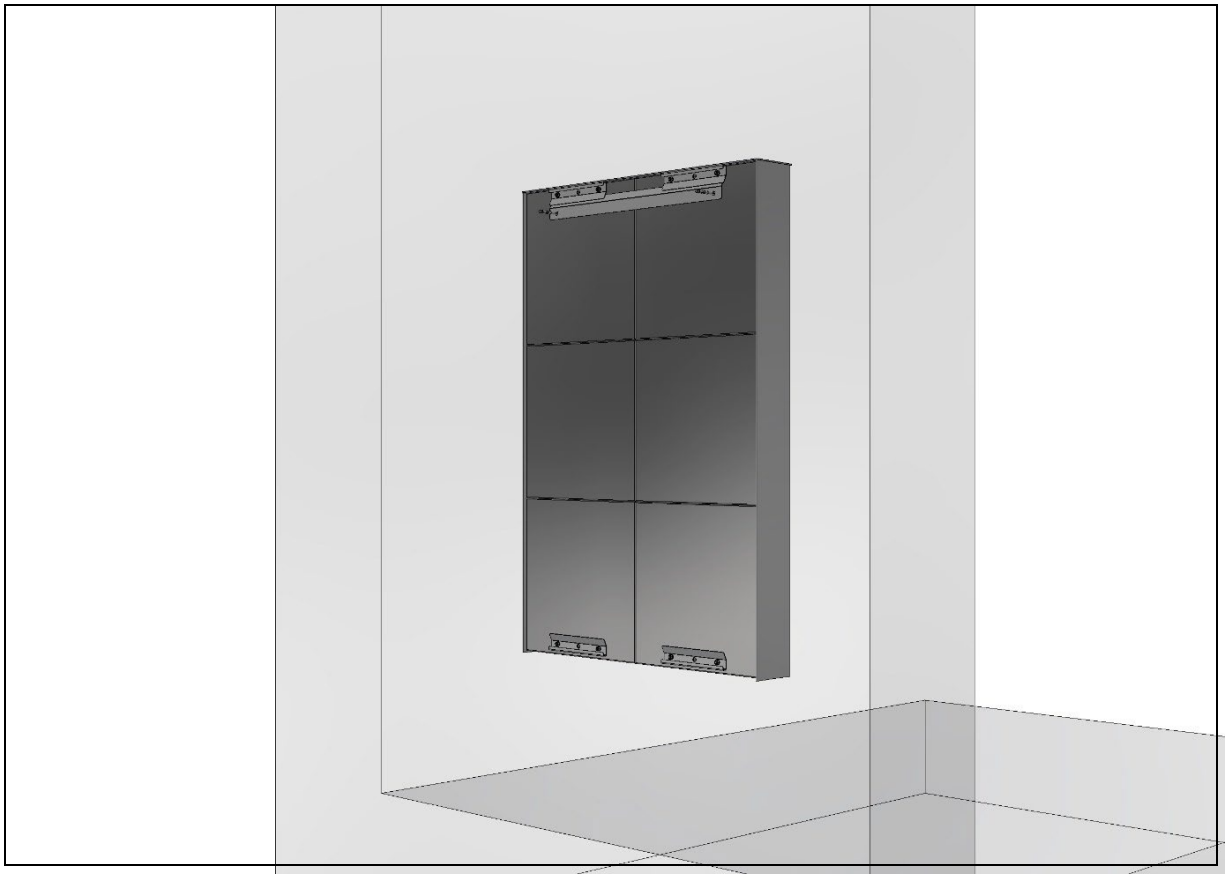

Fig. 6 :

Boîte aux lettres à l'état accroché.

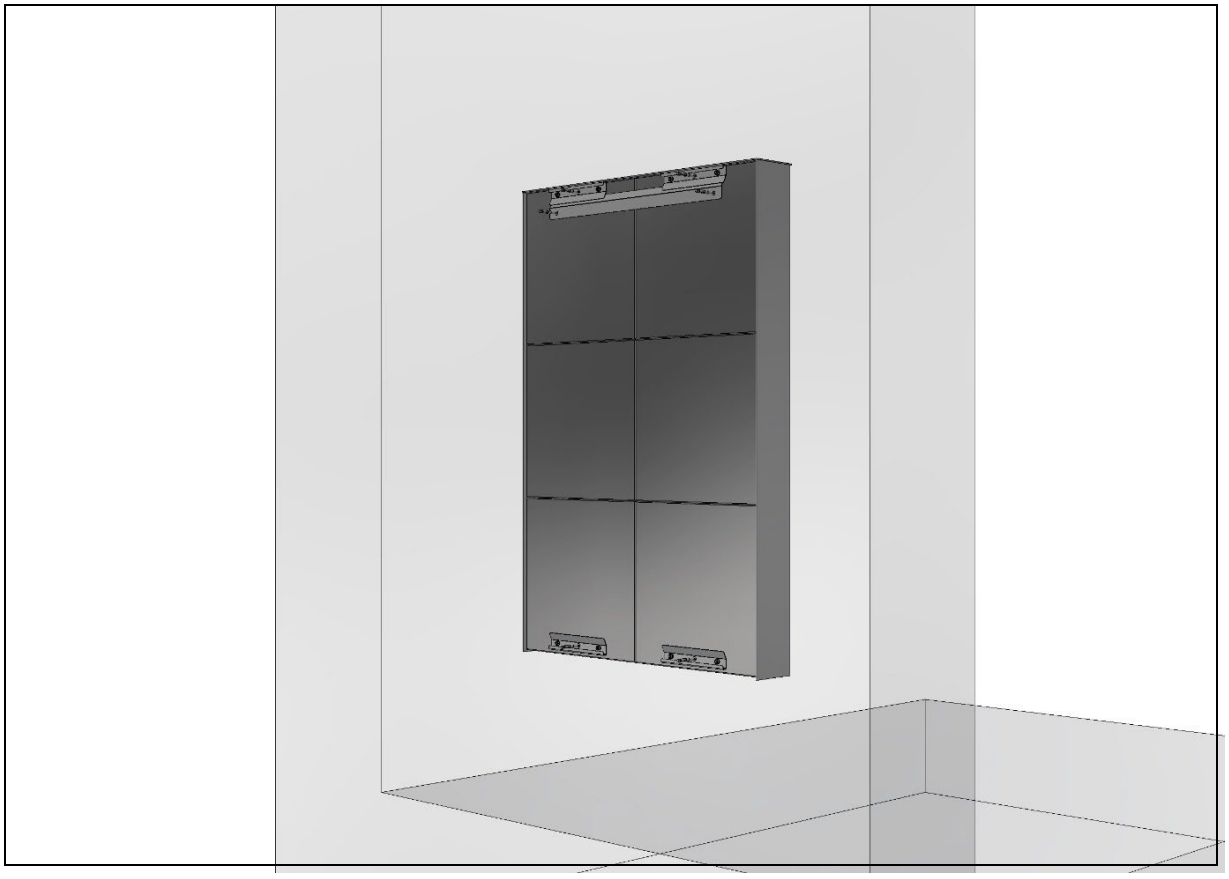

Fig. 7 :

Retirez les écrous des ancrages en acier Sté Fischer FAZ II 8/10 et enfoncez-les à travers la boîte aux lettres dans les trous prévus dans le mur. Pour ce faire, ouvrez les clapets de prélèvement ou, le cas échéant, les clapets d'introduction. Revissez ensuite les écrous sur les ancrages en acier, ajustez la boîte aux lettres et serrez bien l'écrou.

Modifications techniques et erreurs sous réserve de modifications. Tous les contenus sont protégés par le droit

Briefkasten Manufaktur Lippe GmbH
Werler Straße 60
32105 Bad Salzuflen

Mail : info@briefkasten-manufaktur.de
Tél. : +49 (0)5222 807110
Télécopieur : +49 (0)5222 8071129
www.briefkasten-manufaktur.de

Fig. 8 :

L'installation est maintenant correctement montée.

REMARQUE
Utilisez toujours le matériel de fixation recommandé.

4.3.2 Installation d'une boîte aux lettres encastrée

Pour le montage d'une boîte aux lettres Manufaktur Lippe GmbH encastrée, il faut prévoir un espace suffisamment grand sur le lieu d'installation. Briefkasten Manufaktur Lippe GmbH recommande de laisser un espace de 10 mm autour de la boîte aux lettres/installation par rapport à la structure du bâtiment. Si des interventions dans la structure du bâtiment sont nécessaires, elles doivent être examinées au préalable du point de vue de la statique et de la solidité.

Les boîtes aux lettres encastrées Manufaktur Lippe GmbH sont livrées avec un cadre périphérique qui cache l'espace entre la maçonnerie et la boîte aux lettres/l'installation. Tous les trous de fixation existants doivent être utilisés. Nos installations encastrées sont équipées d'entrées de câbles prédécoupées sur tous les côtés, celles-ci peuvent être enlevées très facilement si nécessaire. Nous recommandons de confier le montage des installations encastrées à une entreprise spécialisée, car l'installation d'installations dans les murs d'une maison peut entraîner des ponts thermiques si la couche d'isolation est interrompue lors du montage.

➔ Mesurer la hauteur et la largeur

Prenez au dos de la boîte aux lettres la largeur et la hauteur exactes. C'est important, car vous avez besoin des dimensions sans le cadre de recouvrement du crépi. Ajoutez environ 20 mm à ces mesures, tant en hauteur qu'en largeur, et dessinez ensuite un rectangle sur le mur où l'installation doit être montée. Veuillez tenir compte de la hauteur de montage prescrite par la norme DIN EN 13724. Ainsi, la ligne médiane de l'ouverture d'introduction la plus basse ne doit pas être inférieure à 700 mm, la ligne médiane de l'ouverture d'introduction la plus haute ne doit pas être supérieure à 1 700 mm. Ce n'est que dans des cas exceptionnels que la limite inférieure est de 400 mm et la limite supérieure de 1.800 mm.

➔ mesurer la profondeur

Mesurez maintenant la profondeur totale de l'ensemble de boîtes aux lettres, ajoutez ici 5 à 10 mm maximum.

➔ S'échapper de la niche

Cassez ensuite une niche dans le mur à l'intérieur du rectangle tracé et dans la profondeur de l'installation.

➔ Adapter l'installation

Adaptez ensuite avec précaution l'installation dans cette niche et corrigez la taille de la niche si nécessaire.

➔ Percer

Mettez l'installation en position finale et marquez les trous à percer sur le mur. Retirez l'installation de la niche et percez les trous correspondants dans la paroi arrière de la niche et insérez les chevilles dans les trous. L'installation peut également être fixée par les parois latérales.

➔ Vissage

Introduisez à nouveau l'installation dans la niche, ouvrez les portes des caissons dans lesquels se trouvent les trous de fixation et introduisez les vis appropriées dans les chevilles à travers ces caissons. Vissez l'installation. Veillez à ce que le cadre de recouvrement du crépi recouvre complètement la niche.

Pour la fixation d'une (installation de) boîte(s) aux lettres encastrée(s), la société Briefkasten Manufaktur Lippe GmbH recommande d'utiliser des ancrages de liaison de la société Fischer, type FAZ II 6/10 ou supérieur. Ils garantissent une installation sûre et une fixation durable.

REMARQUE
Utilisez toujours le matériel de fixation recommandé.
Il est explicitement INTERDIT de coller l'installation encastrée ou de l'installer de manière définitive sous une autre forme. L'interchangeabilité doit être garantie, même en cas de réparation.

Pour le montage encastré d'une boîte aux lettres Manufaktur Lippe GmbH de la collection "Goethe", il est nécessaire de prévoir une ouverture dans la structure du bâtiment. Cela nécessite le cas échéant un contrôle de la structure du bâtiment par le client, ainsi que de la situation statique globale.

Fig. 9 :

Placez votre installation encastrée de boîtes aux lettres Manufaktur Lippe GmbH de la collection "Goethe" sur le mur. Alignez l'installation. Respectez les valeurs indicatives indiquées dans le mode d'emploi pour la hauteur correcte de la boîte aux lettres. Marquez ensuite les dimensions de l'ouverture qui doit ensuite être pratiquée dans votre mur. A titre indicatif, mesurez la largeur et la hauteur de la boîte aux lettres qui disparaîtra plus tard dans le mur et ajoutez 20 mm en largeur et en hauteur. On obtient ainsi une fente périphérique de 10 mm.

Modifications techniques et erreurs sous réserve de modifications. Tous les contenus sont protégés par le droit

Briefkasten Manufaktur Lippe GmbH
Werler Straße 60
32105 Bad Salzuflen

Mail : info@briefkasten-manufaktur.de
Tél. : +49 (0)5222 807110
Télécopieur : +49 (0)5222 8071129
www.briefkasten-manufaktur.de

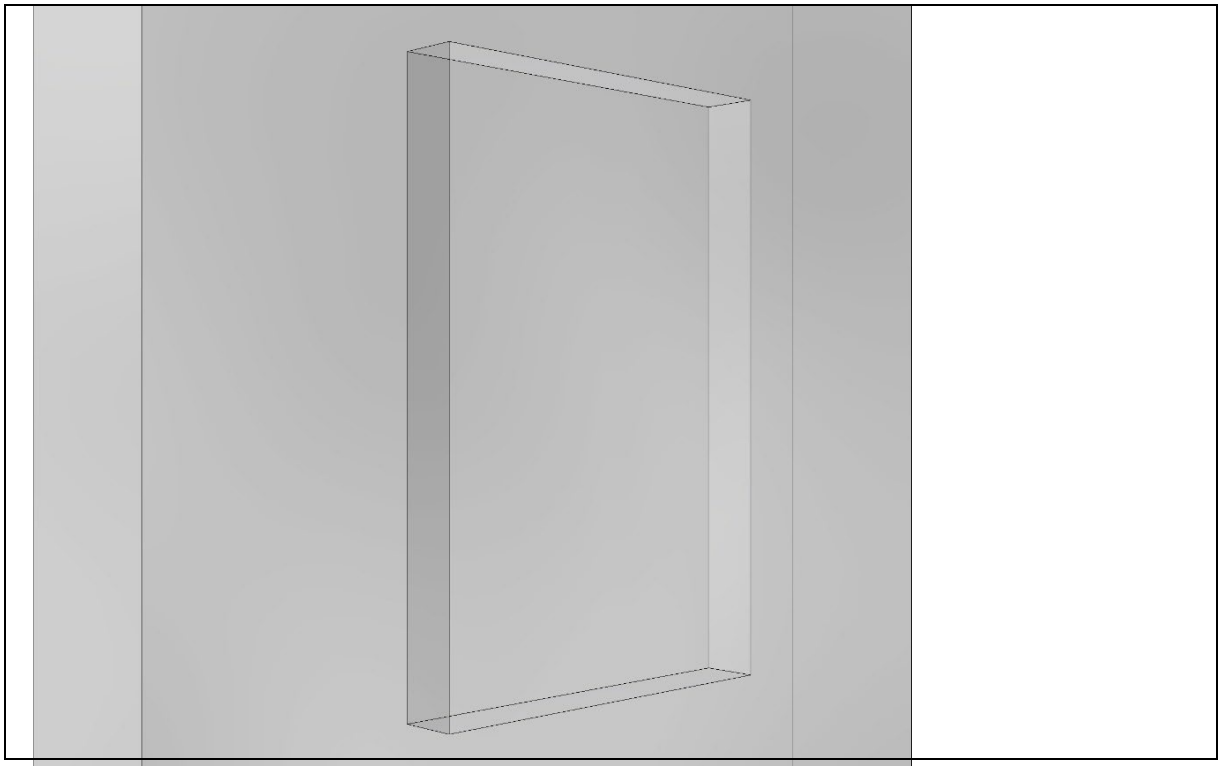

Fig. 10 :

Prévoyez maintenant la découpe dans votre mur. La profondeur doit être supérieure d'au moins 20 mm à la profondeur du boîtier. Veillez à ce qu'ils rencontrent une substance murale appropriée qui permette le montage de l'installation encastrée.

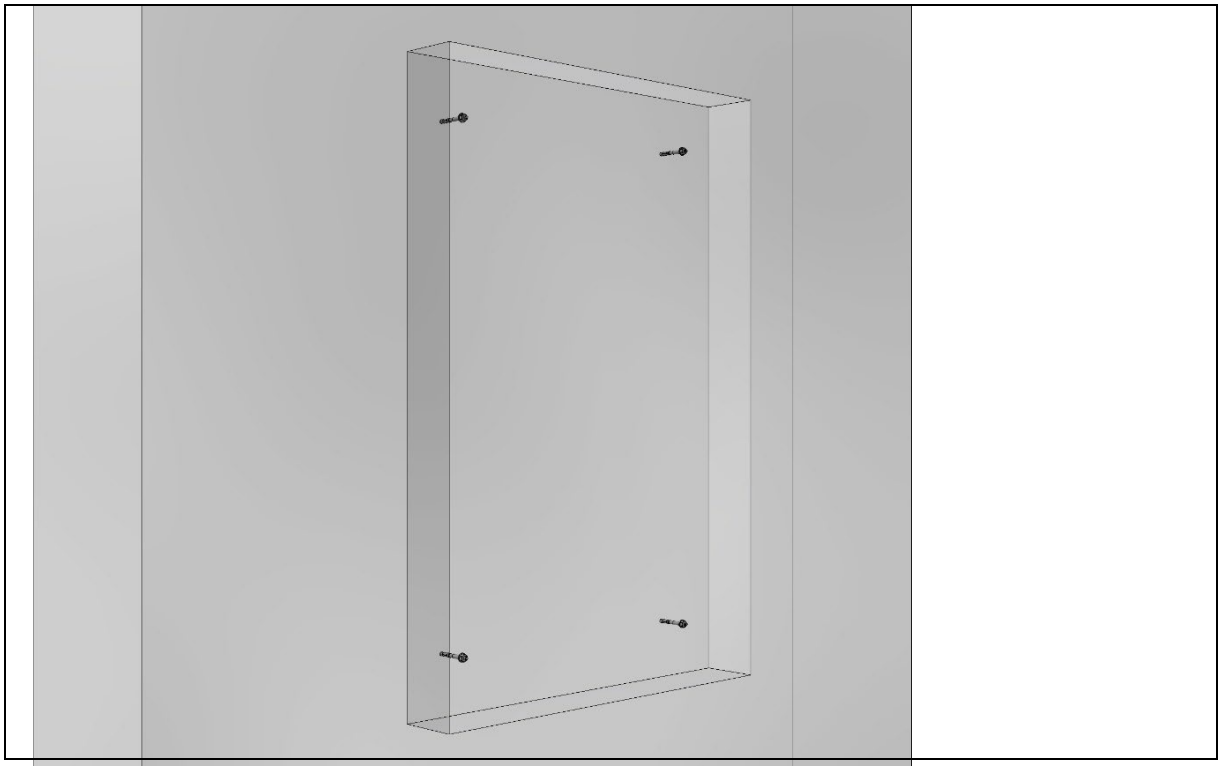

Fig. 11 :

Marquez ensuite les trous de perçage avec un crayon approprié. Percez ensuite, à l'aide d'un foret approprié, des trous de 8 mm de diamètre pour un ancrage en acier Fischer FAZ II 8/10. Dans l'idéal, prenez les dimensions en largeur et en hauteur directement sur l'installation de boîtes aux lettres. Nettoyez ensuite les trous de perçage. Respectez les valeurs indicatives mentionnées dans le mode d'emploi pour la hauteur correcte de la boîte aux lettres. Pour finir, enfoncez les ancrages en acier dans les trous.

Modifications techniques et erreurs sous réserve de modifications. Tous les contenus sont protégés par le droit

Briefkasten Manufaktur Lippe GmbH
Werler Straße 60
32105 Bad Salzuflen

Mail : info@briefkasten-manufaktur.de
Tél. : +49 (0)5222 807110
Télécopieur : +49 (0)5222 8071129
www.briefkasten-manufaktur.de

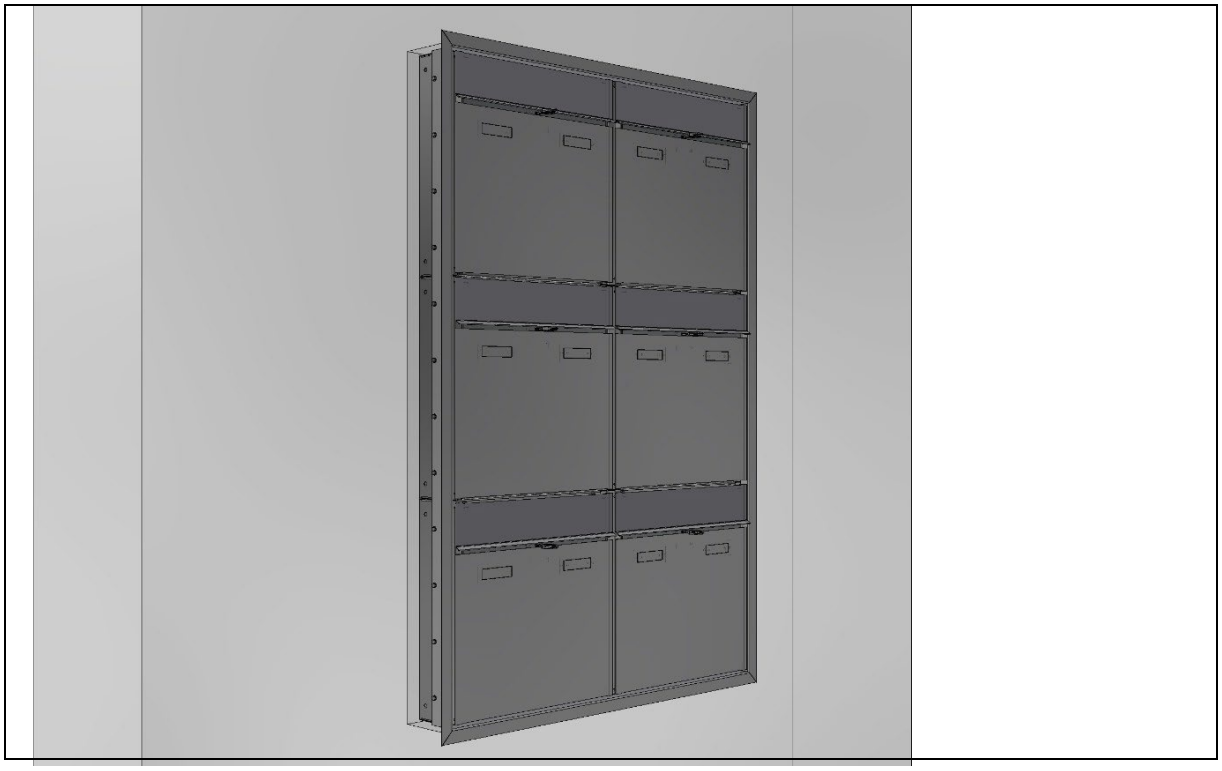

Fig. 12 :

Introduisez maintenant la boîte aux lettres dans l'ouverture et vissez-la aux ancrages en acier. Le montage de la boîte aux lettres Manufaktur Lippe de la collection "Goethe" est ainsi terminé.

4.3.3 Installation d'une boîte aux lettres sur pied

Pour le montage ou l'installation d'une boîte aux lettres Manufaktur Lippe GmbH, il faut veiller à ce que le lieu d'installation soit plan et solide. La nature du sol doit être telle que la boîte aux lettres Manufaktur Lippe GmbH ne se déforme pas et qu'elle supporte suffisamment la masse de la boîte aux lettres Manufaktur Lippe GmbH. La détermination des trous de chevilles ne doit être effectuée qu'au moment de la livraison de l'installation, car de légères différences de tolérance peuvent survenir au cours de la fabrication des boîtes aux lettres Manufaktur Lippe GmbH. Tous les trous de fixation existants doivent être utilisés.

Pour les installations autonomes, nous recommandons des fondations en béton (B25), les dimensions étant de 450 x 450 mm par côté de la structure. Pour les installations plus petites, il faut des fondations continues avec les dimensions suivantes : largeur de l'installation + 450 x 450 mm. Selon la nature du sol, la fondation doit être agrandie. La profondeur des fondations doit être d'au moins 700 mm, selon la limite de gel dans le sol. Avant de creuser, il est conseillé de demander au service compétent un plan de division sur l'endroit prévu pour le montage, afin d'éviter d'endommager les canalisations, les câbles électriques, etc.

REMARQUE
Veillez à ce que les câbles soient tirés avant le bétonnage.

Si l'installation est bétonnée dans une fondation en béton, la profondeur d'encastrement pour les éléments du stand doit être de 350 mm à 500 mm.

Pour la fixation d'une (installation de) boîte(s) aux lettres sur pied pour un montage à vis, la société Briefkasten Manufaktur Lippe GmbH recommande d'utiliser des ancrages d'assemblage de la société Fischer, type FAZ II 8/10 ou de qualité supérieure. Ils garantissent une installation sûre et une fixation durable. Pour les grandes installations de plus de 20 logements, il est recommandé d'utiliser des ancres de liaison de la société Fischer, type FAZ II 12/10 ou de qualité supérieure.

REMARQUE
Utilisez toujours le matériel de fixation recommandé.

Le montage d'une installation de boîtes aux lettres Manufaktur Lippe GmbH de la collection "Goethe" nécessite une installation indépendante, précédée de la pose d'une fondation plane dans le sol. L'installation est ensuite vissée dans les fondations au moyen de ses éléments de support.

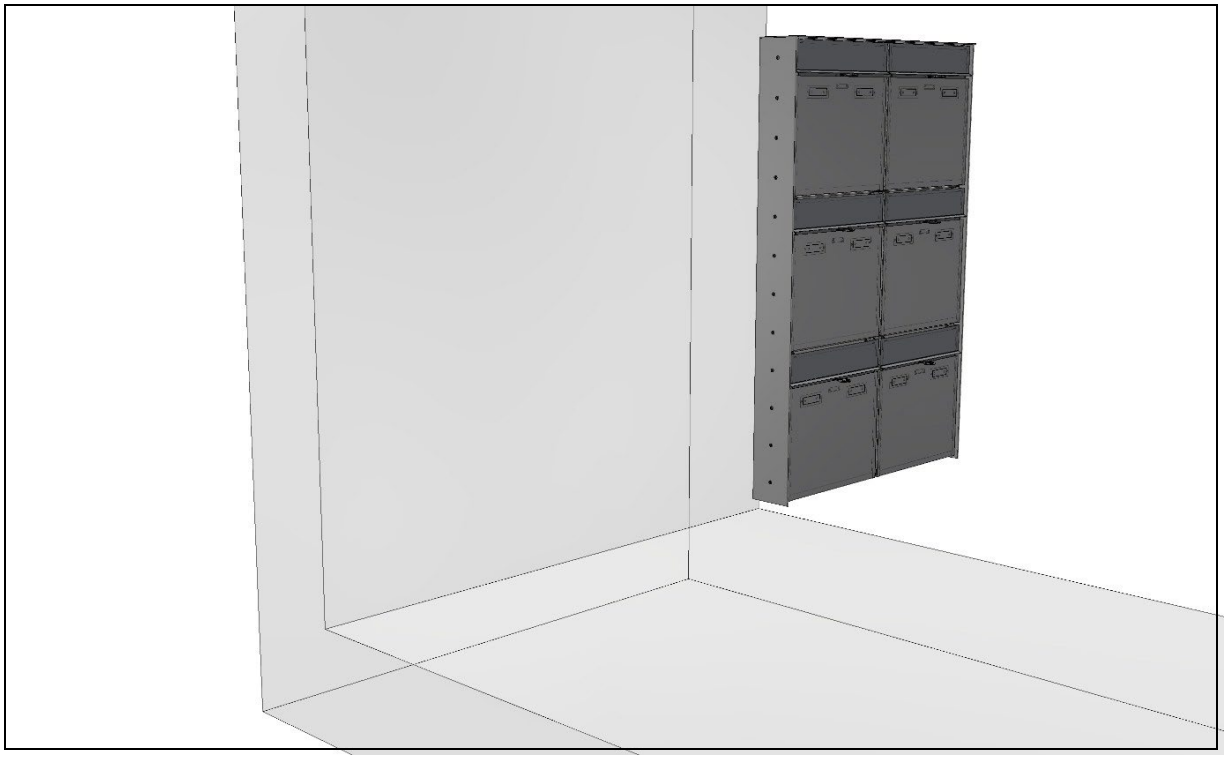

Fig. 13 :

Retirez d'abord tous les éléments de la boîte aux lettres de son emballage. Avant de pouvoir installer l'installation, il faut la monter. Les moyens de fixation nécessaires sont joints à la livraison.

Montez tout d'abord les tôles latérales ainsi que le toit de pluie fourni sur l'installation.

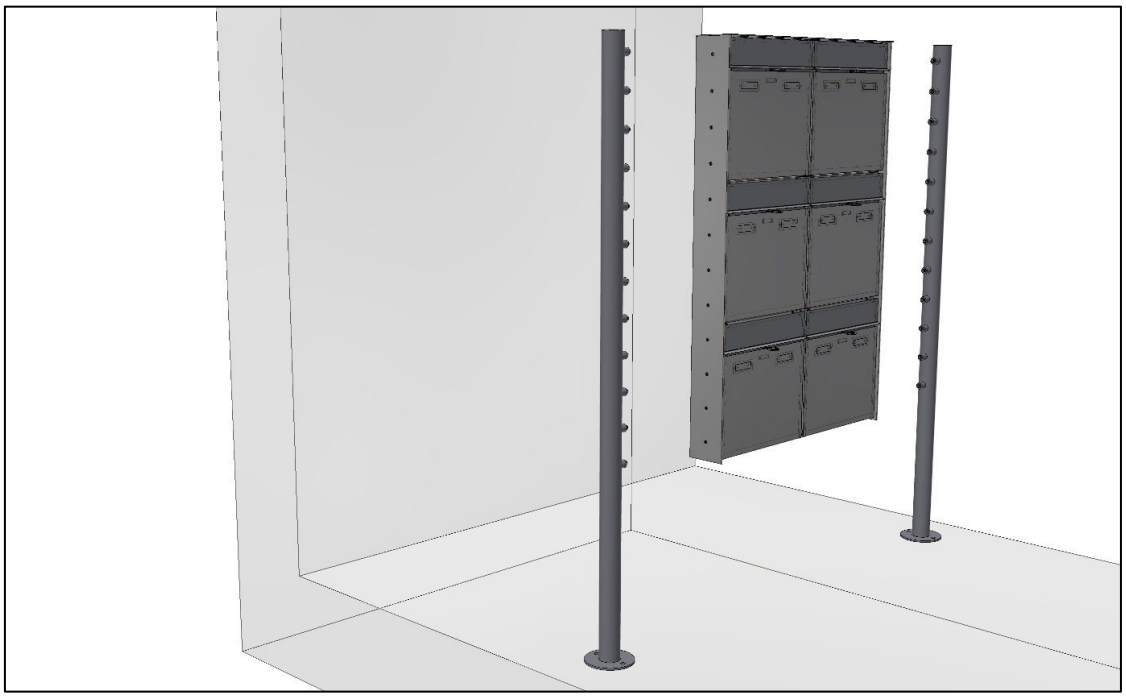

Fig. 14 :

L'étape suivante consiste à visser les éléments de support de l'intérieur sur l'installation de boîtes aux lettres.

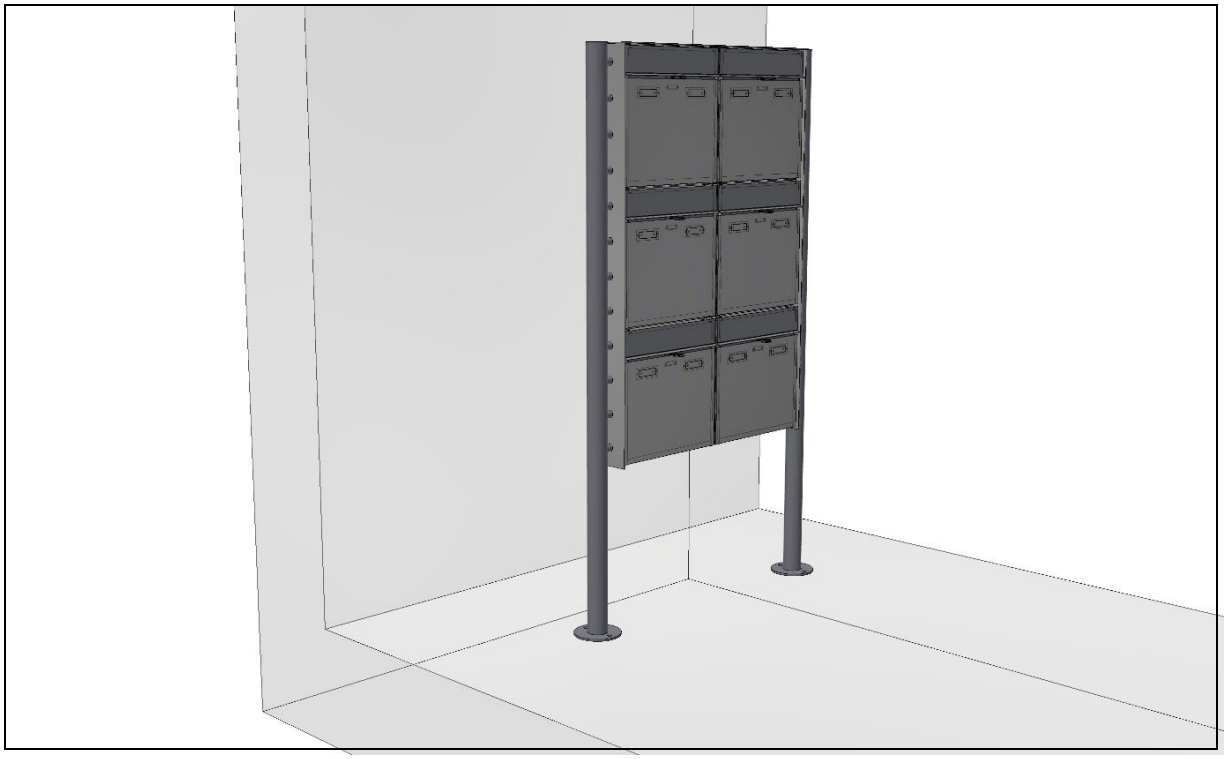

Fig. 15 :

Placez l'ensemble de boîtes aux lettres sur votre lieu d'installation. Vous pouvez maintenant déterminer les dimensions de la fondation. La fondation doit avoir une longueur et une largeur de 450 mm par élément de support.

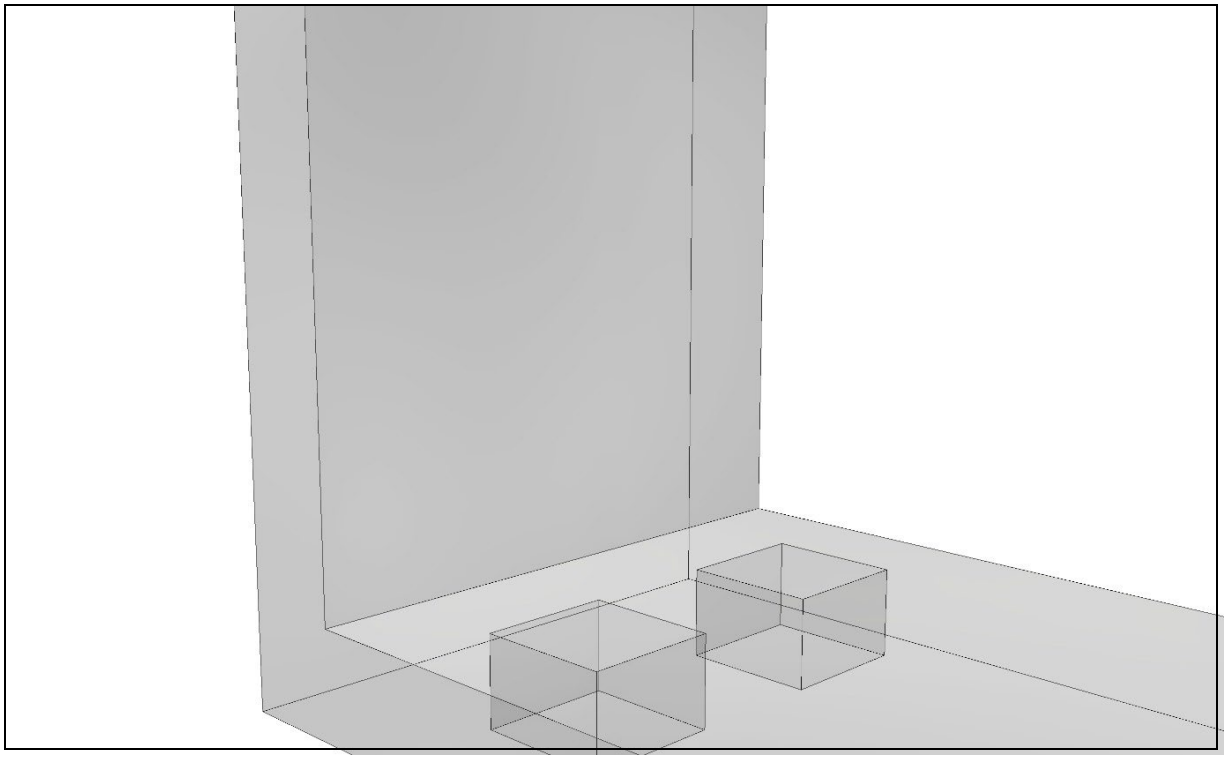

Fig. 16 :

Creusez la fondation et choisissez une profondeur d'au moins 700 mm. Si votre installation dispose de raccordements électriques, placez un tube vide et faites passer les câbles électriques jusqu'à l'élément de support.

Le béton utilisé doit présenter des caractéristiques appropriées.

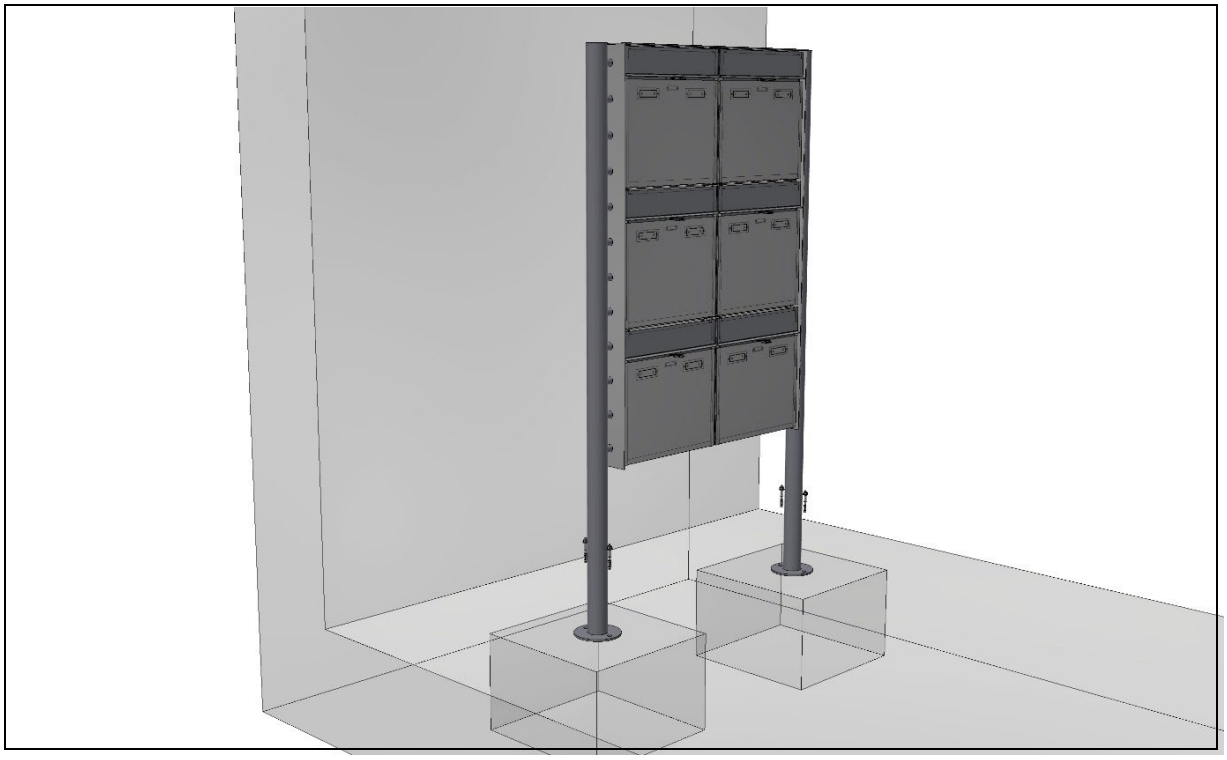

Fig. 17 :

Après un temps de durcissement suffisant et spécifique au béton, marquez maintenant les trous de perçage avec un crayon approprié. Pour ce faire, faites glisser la boîte aux lettres sur vos fondations. Percez ensuite, à l'aide d'un foret approprié, des trous de 8 mm de diamètre pour un ancrage en acier de la société Fischer FAZ II 8/10. Nettoyez ensuite les trous de perçage.

Ensuite, enfoncez les ancrages en acier dans les trous.

Modifications techniques et erreurs sous réserve de modifications. Tous les contenus sont protégés par le droit

Briefkasten Manufaktur Lippe GmbH
Werler Straße 60
32105 Bad Salzuflen

Mail : info@briefkasten-manufaktur.de
Tél. : +49 (0)5222 807110
Télécopieur : +49 (0)5222 8071129
www.briefkasten-manufaktur.de

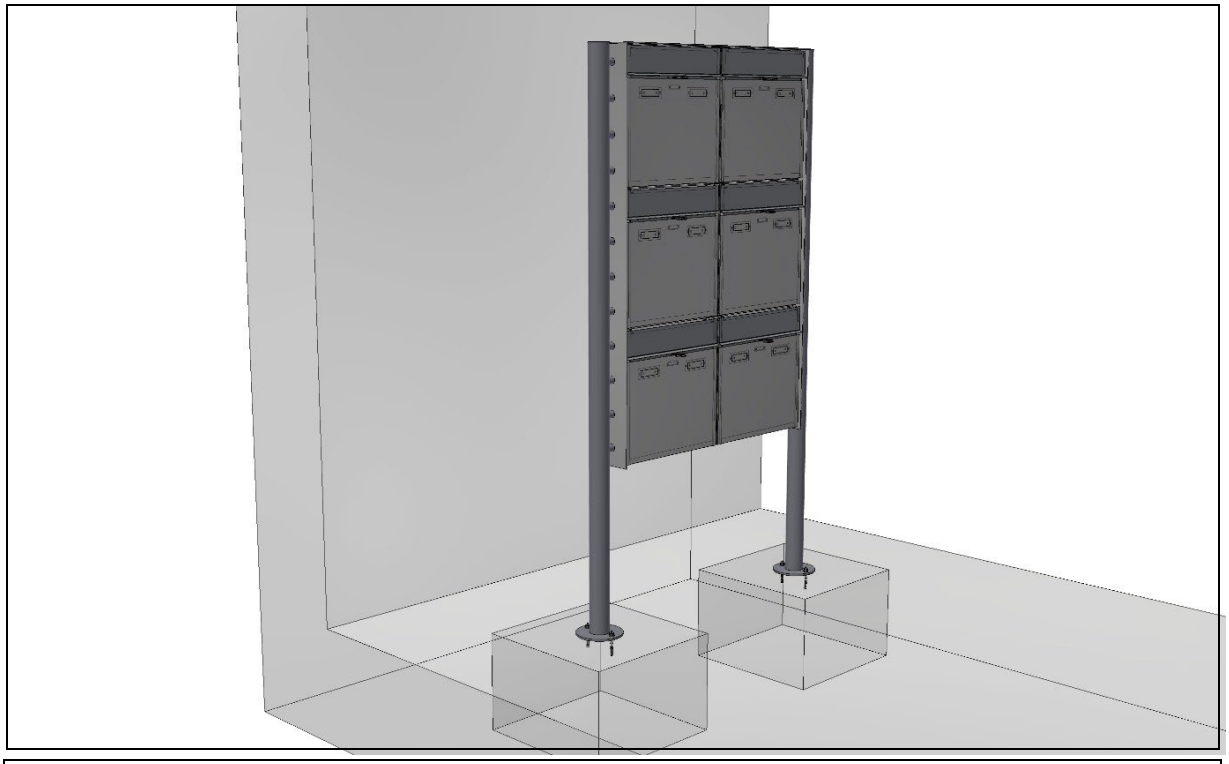

Fig. 18 :

Vissez maintenant la boîte aux lettres.

Le montage de votre boîte aux lettres Manufaktur Lippe GmbH sur pied de la collection "Goethe" est donc terminé.

Briefkasten Manufaktur Lippe GmbH
Werler Straße 60
32105 Bad Salzuflen

Mail : info@briefkasten-manufaktur.de
Tél. : +49 (0)5222 807110
Télécopieur : +49 (0)5222 8071129
www.briefkasten-manufaktur.de

4.3.4 Installation d'une boîte murale

Pour le montage du produit, il faut prévoir un espace suffisamment grand sur le lieu d'installation. Briefkasten Manufaktur Lippe GmbH recommande de laisser un espace de 10 mm autour de la boîte aux lettres/de l'installation par rapport à la structure du bâtiment. Si des interventions dans la structure du bâtiment sont nécessaires, elles doivent être examinées au préalable du point de vue de la statique et de la solidité.

Le produit est livré avec un cadre dormant périphérique, qui cache l'espace entre la maçonnerie et la boîte aux lettres/l'installation. Tous les points de fixation représentés doivent être utilisés. Nous recommandons de confier le montage des boîtes aux lettres murales à une entreprise spécialisée. Le montage de boîtes aux lettres murales dans les murs de la maison crée des ponts thermiques. Ceux-ci entraînent la formation d'eau de condensation à l'intérieur de la boîte aux lettres murale et la perte de chaleur du bâtiment. La société Briefkasten Manufaktur Lippe GmbH attire expressément l'attention sur ces conséquences et ne recommande donc pas l'installation d'une boîte aux lettres murale dans les murs de la maison.

Prenez au dos des caissons individuels la largeur et la hauteur exactes. C'est important, car vous avez besoin des dimensions sans le cadre de recouvrement du crépi. Ajoutez à ces mesures environ 20 mm en tout, tant en hauteur qu'en largeur, et dessinez ensuite un rectangle sur le mur où l'installation doit être montée avec ces mesures. Veuillez tenir compte de la hauteur de montage prescrite par la norme DIN EN 13724. Ainsi, la ligne médiane de l'ouverture d'introduction la plus basse ne doit pas être inférieure à 700 mm, la ligne médiane de l'ouverture d'introduction la plus haute ne doit pas être supérieure à 1 700 mm. Ce n'est que dans des cas exceptionnels que la limite inférieure est de 400 mm et la limite supérieure de 1.800 mm.

La boîte aux lettres murale est disponible en deux variantes pour différentes épaisseurs de mur :

Variante 1 : épaisseur de mur 300 - 390 mm
Variante 2 : épaisseur du mur 400 - 570 mm

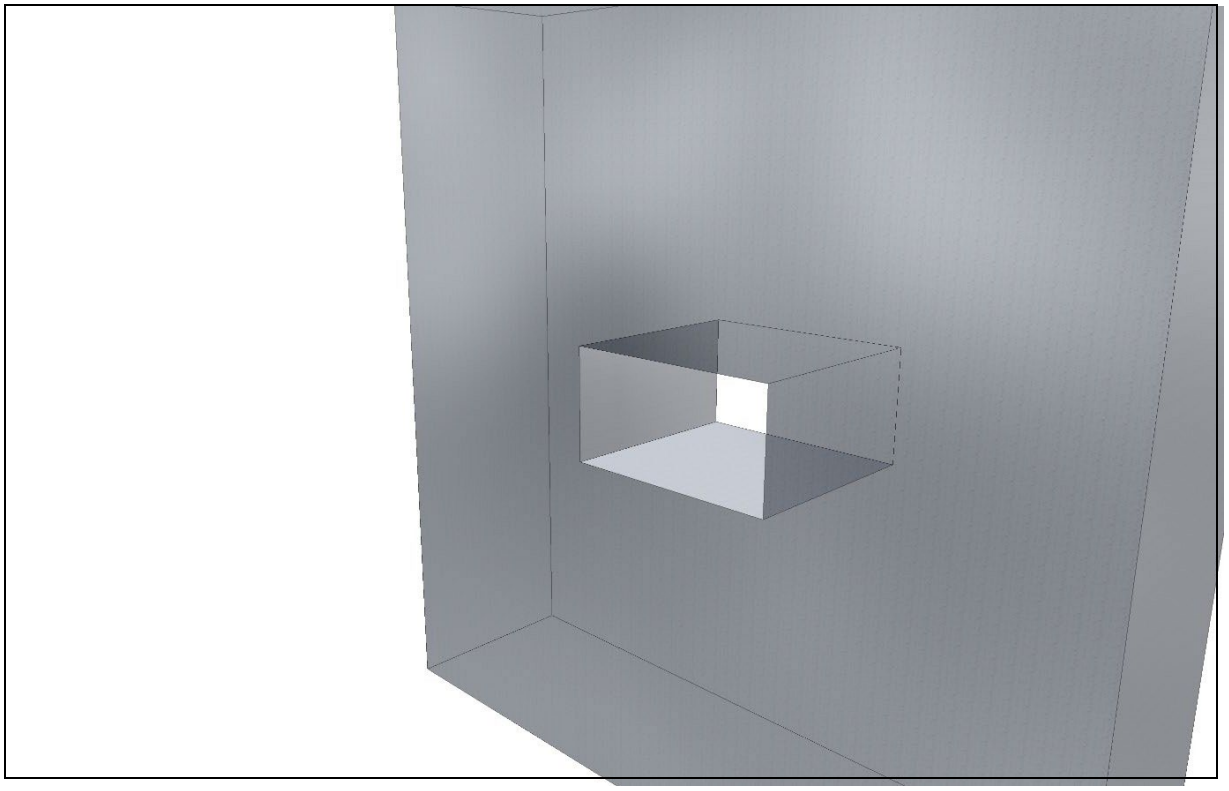

Fig. 19 :

Cassez ensuite un puits dans le mur à l'intérieur du rectangle tracé.

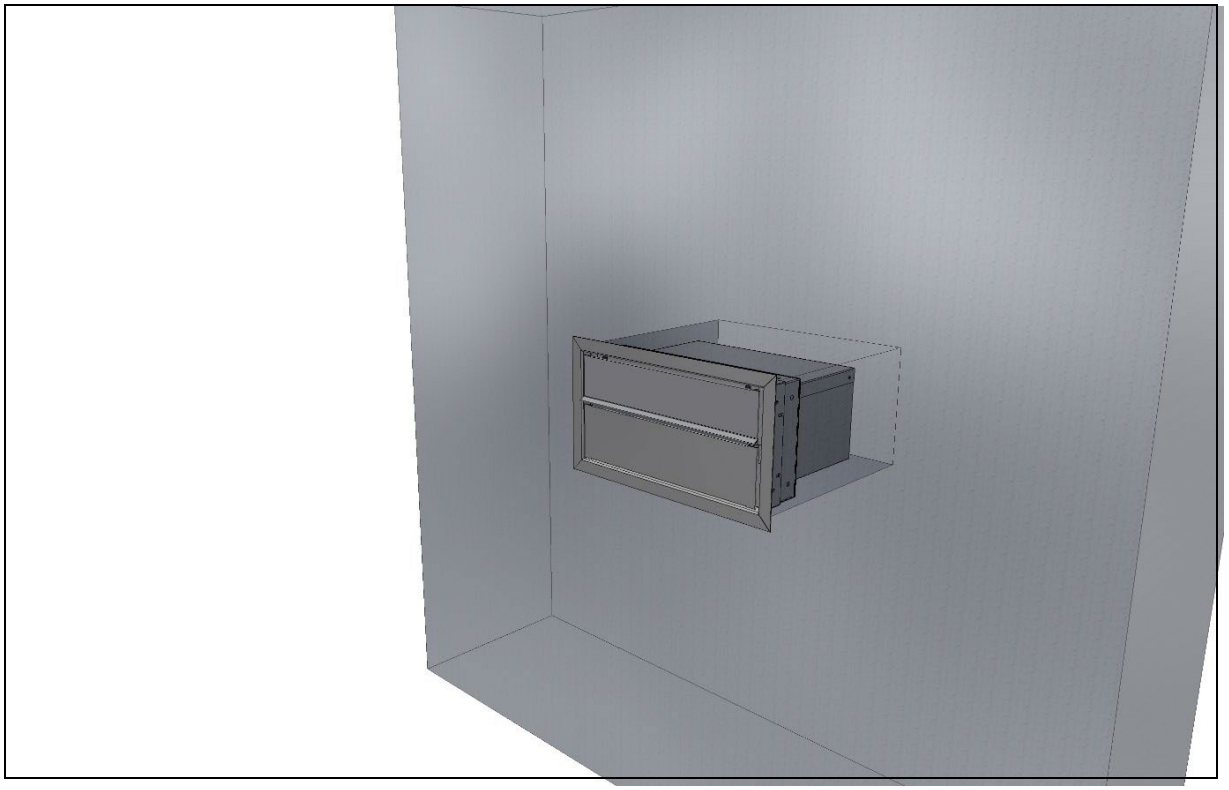

Fig. 20 :

Ajustez ensuite avec précaution l'installation dans le puits et corrigez la taille du puits si nécessaire.

Insérer l'installation dans la maçonnerie en l'alignant à l'avant et marquer les trous de perçage. Veillez à ce que la mousse de construction éventuellement utilisée pour fixer l'installation n'entre pas en contact avec l'installation, sinon il ne sera plus possible de la démonter ultérieurement. Recouvrir le caisson d'un carton goudronné thermo-isolant et étanche à l'eau d'une épaisseur suffisante ; la face supérieure est nécessaire, mais il est recommandé de l'envelopper de tous les côtés.

Modifications techniques et erreurs sous réserve de modifications. Tous les contenus sont protégés par le droit

Briefkasten Manufaktur Lippe GmbH
Werler Straße 60
32105 Bad Salzuflen

Mail : info@briefkasten-manufaktur.de
Tél. : +49 (0)5222 807110
Télécopieur : +49 (0)5222 8071129
www.briefkasten-manufaktur.de

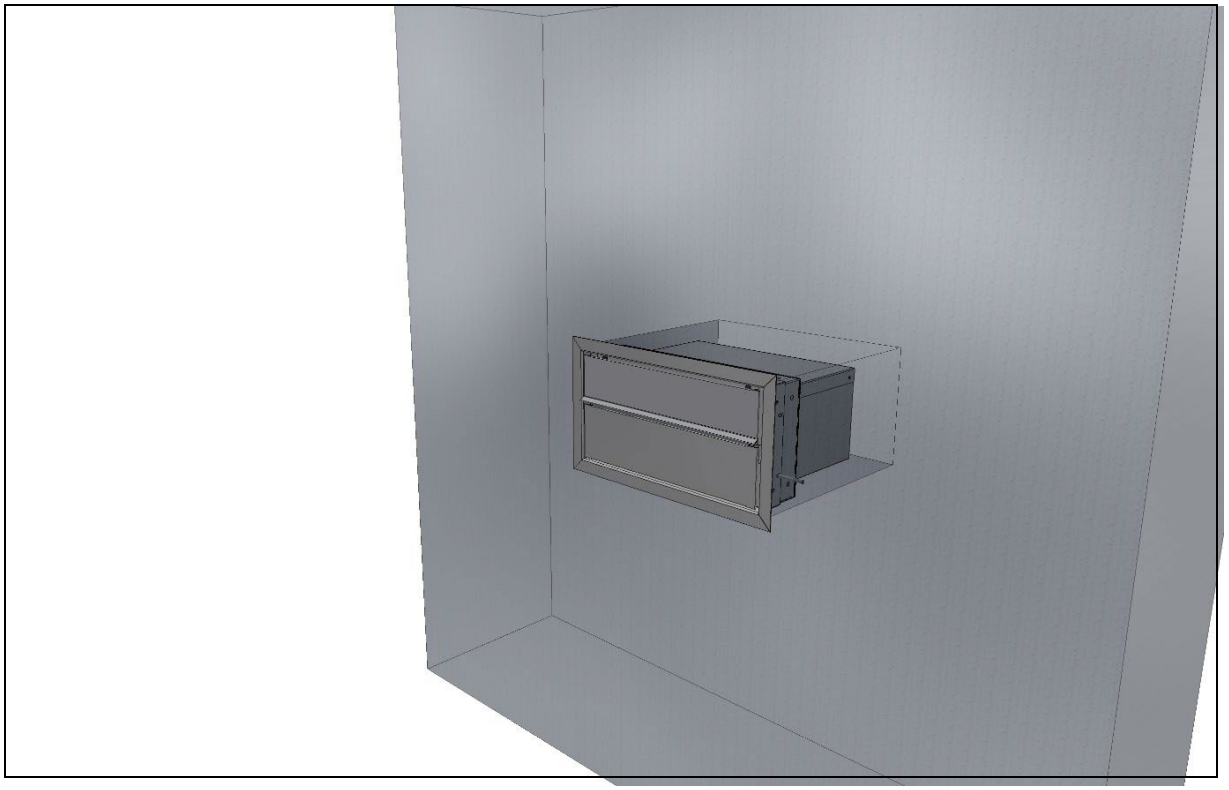

Fig. 21 :

Visser l'installation dans le mur avec un moyen de fixation approprié.

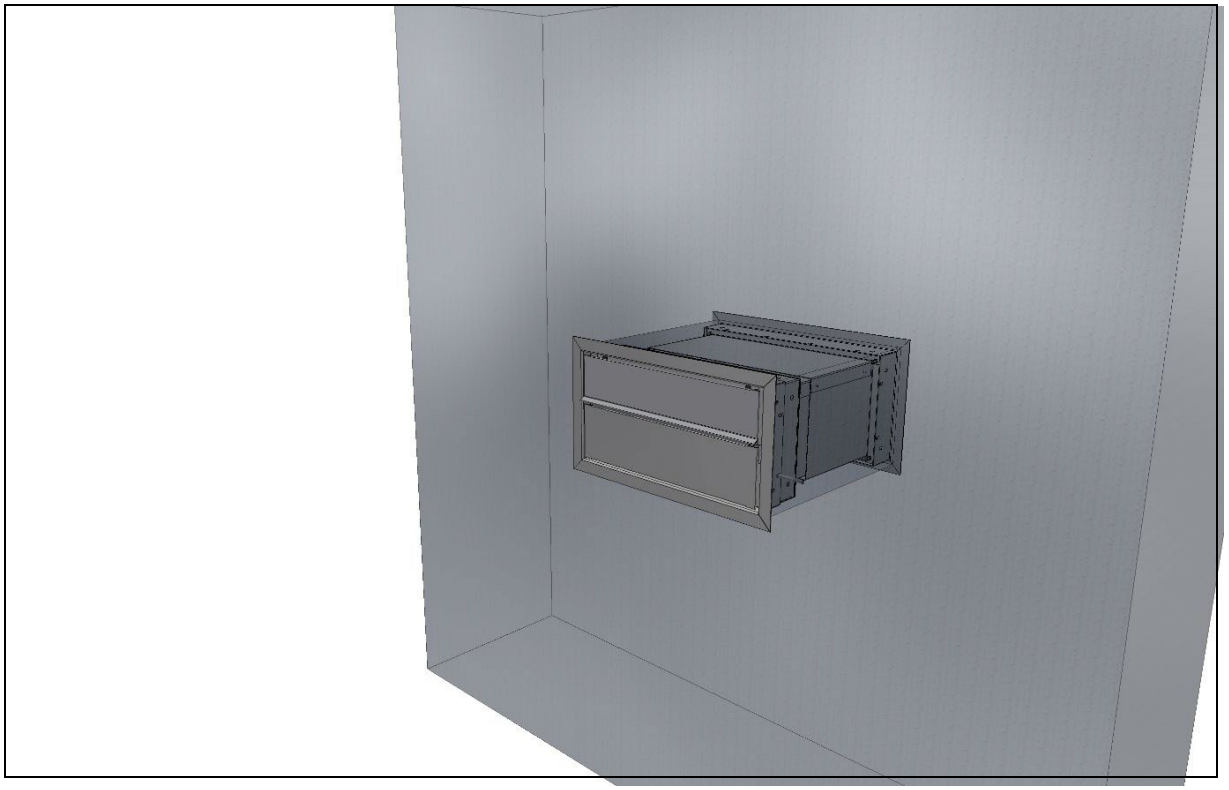

Fig. 22 :

Insérer le côté de retrait, marquer les trous de perçage, retirer à nouveau l'installation et placer les trous de perçage.

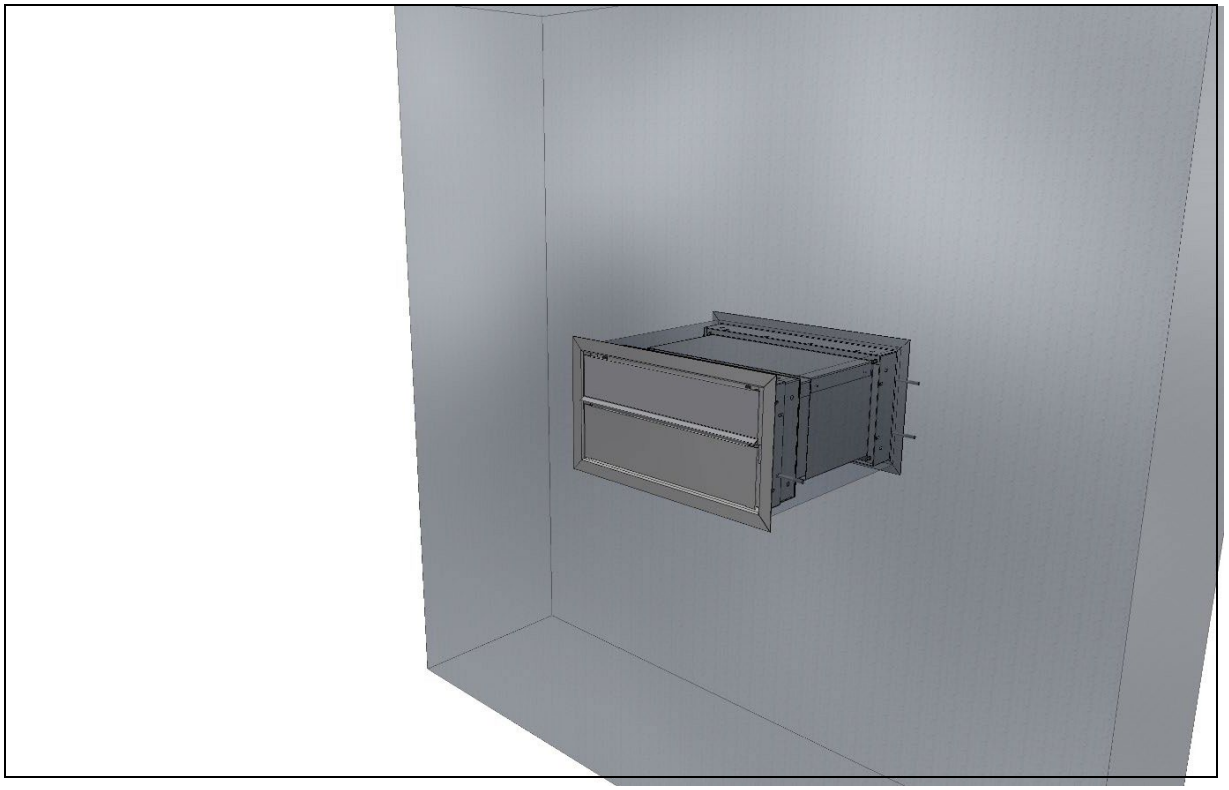

Fig. 23 :

Insérer le côté prélèvement "puits dans le puits" et le fixer avec 4 vis de fixation appropriées.

REMARQUE :
Nous attirons votre attention sur le fait qu'un protocole d'installation doit être établi par l'installateur pour une installation correcte. Cela vaut en particulier pour le choix d'un moyen de fixation approprié. En raison des différents matériaux de construction, le fabricant peut donner une indication claire.

Vérifiez avec le spécialiste de l'installation quel moyen de fixation convient à votre cas d'application.

REMARQUE :
La boîte aux lettres murale ne doit pas entrer en contact avec le crépi, la boîte aux lettres murale ne doit notamment PAS être crépie.

De manière générale, il faut veiller à ce qu'un démontage sans dommage soit possible en cas de garantie. Il faut donc impérativement veiller à la possibilité d'un démontage non destructif.

4.3.5 Montage sur pied des stèles Goethe 100/200/technique

Le montage d'une boîte aux lettres Manufaktur Lippe GmbH Stele 100/200/Technik de la collection "Goethe" requiert une installation indépendante, précédée de la pose d'une fondation plane dans le sol. L'installation est ensuite vissée dans les fondations au moyen d'ancrages composites appropriés.

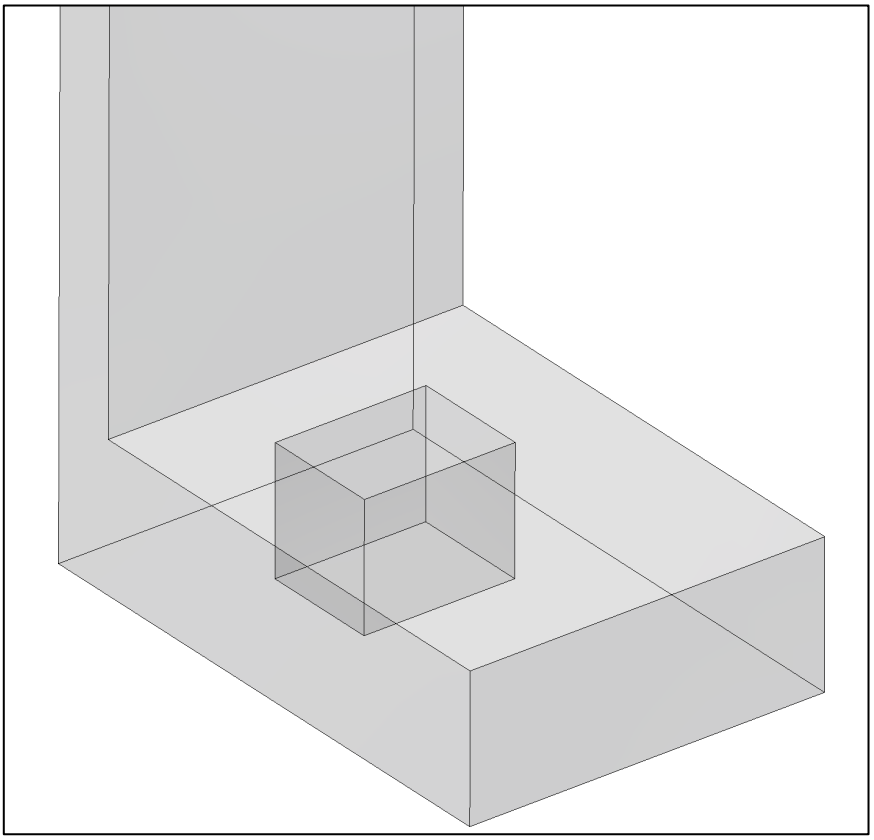

Fig. 24 :

Vos fondations doivent être préparées. Prévoyez des gaines pour une éventuelle installation électrique.

Modifications techniques et erreurs sous réserve de modifications. Tous les contenus sont protégés par le droit

Briefkasten Manufaktur Lippe GmbH
Werler Straße 60
32105 Bad Salzuflen

Mail : info@briefkasten-manufaktur.de
Tél. : +49 (0)5222 807110
Télécopieur : +49 (0)5222 8071129
www.briefkasten-manufaktur.de

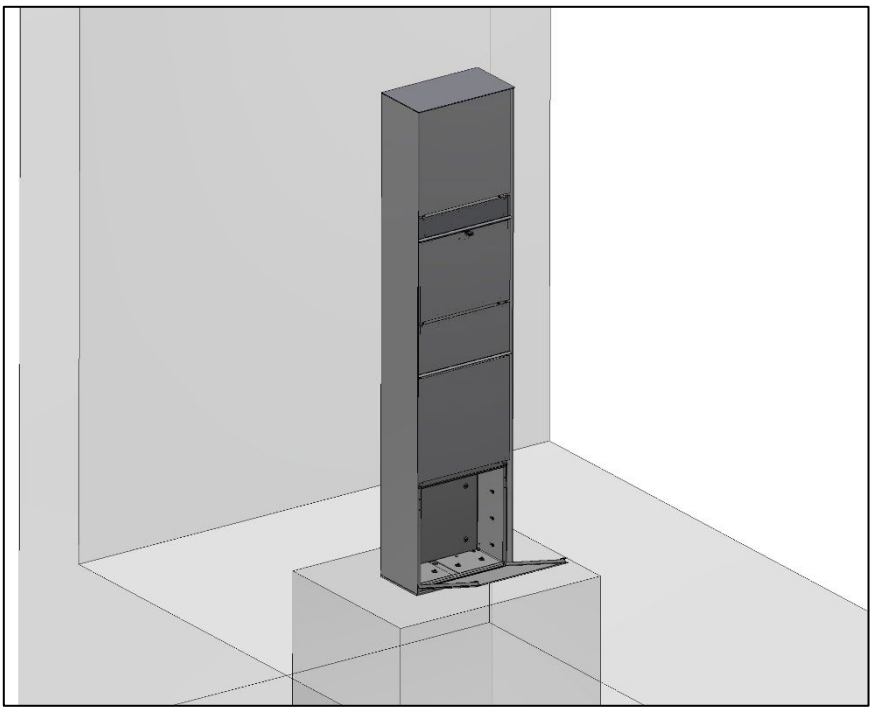

Fig. 25 :

Positionnez l'installation sur le lieu d'implantation. Ouvrez le panneau inférieur de l'habillage de la stèle. Desserrez et retirez les deux vis de fixation et accédez ainsi à l'intérieur de la stèle.

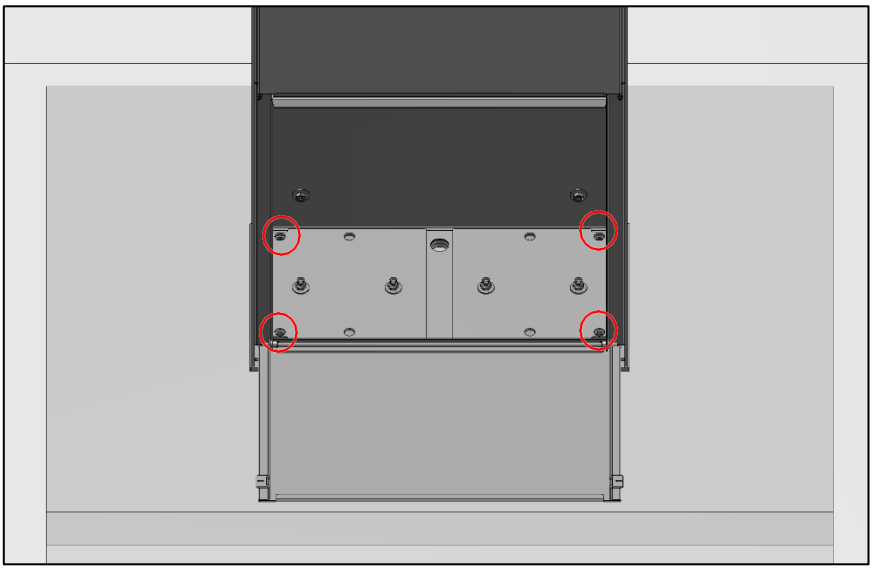

Fig. 26 :

Marquez les trous de perçage avec un crayon approprié. Poussez l'installation sur le côté et percez des trous de 10 mm de diamètre avec un foret approprié pour un ancrage en acier de la société Fischer FAZ II 10/10. Nettoyez ensuite les trous de perçage.

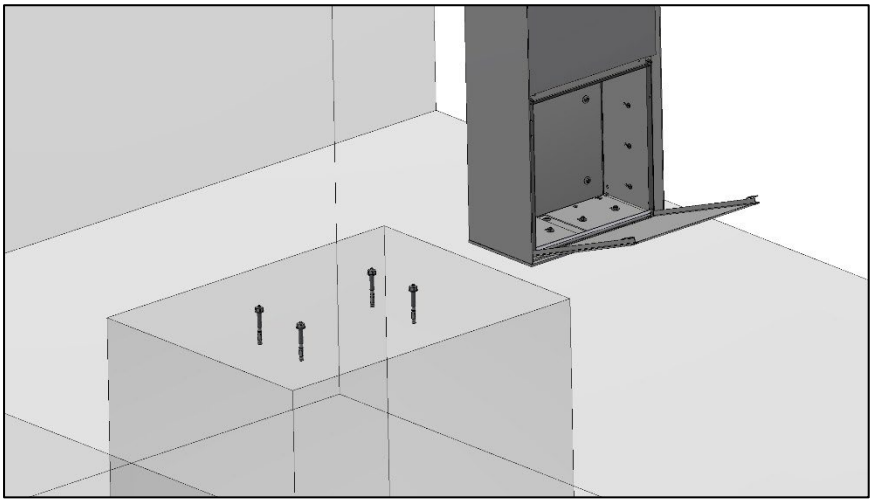

Fig. 27 :

Ensuite, enfoncez les boulons d'ancrage dans les trous prévus à cet effet. Retirez les écrous des boulons d'ancrage.

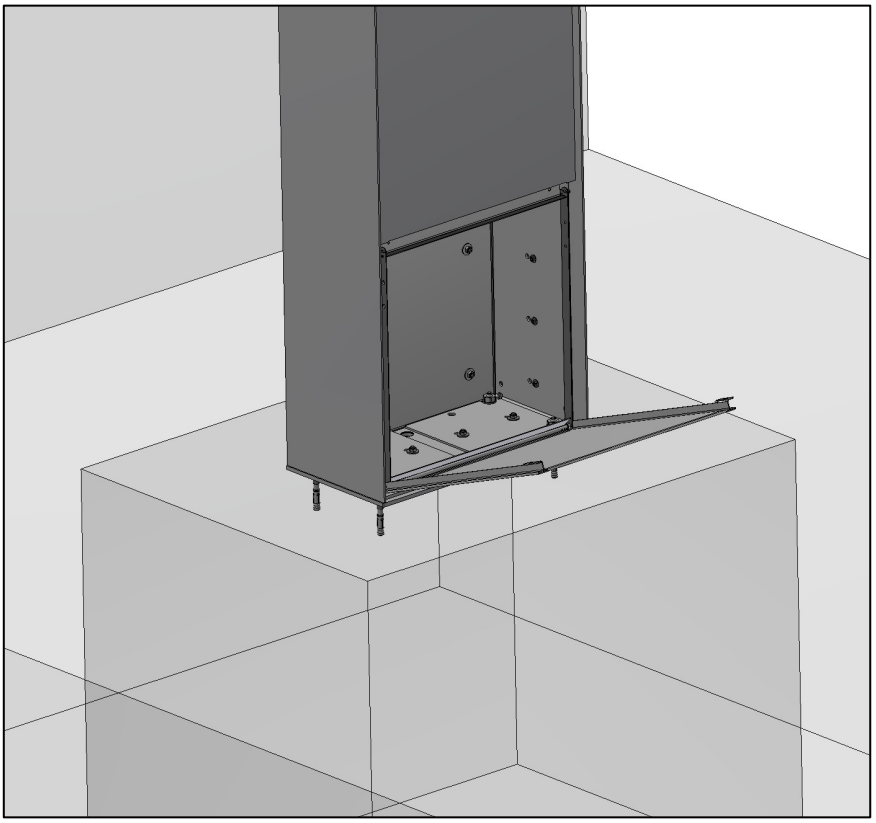

Fig. 28 :

Faites passer le câble de l'installation électrique éventuellement présente par l'ouverture prévue à cet effet et placez la stèle sur les ancrages à boulons. Fixez le chevalet à l'aide des écrous.

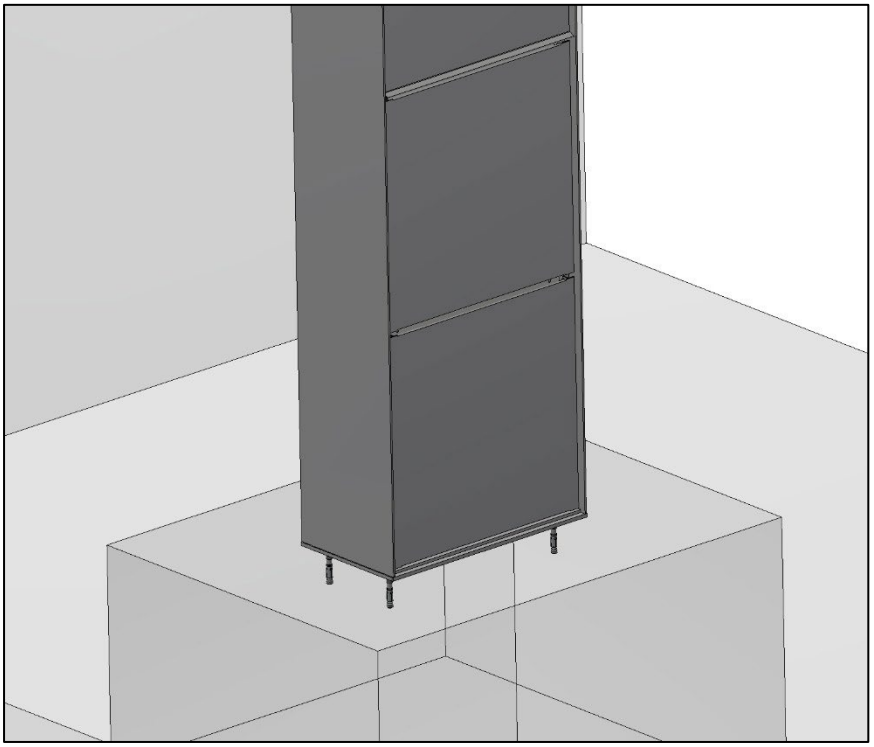

Fig. 29 :

Fermez le panneau ouvert et bloquez-le avec les deux vis.

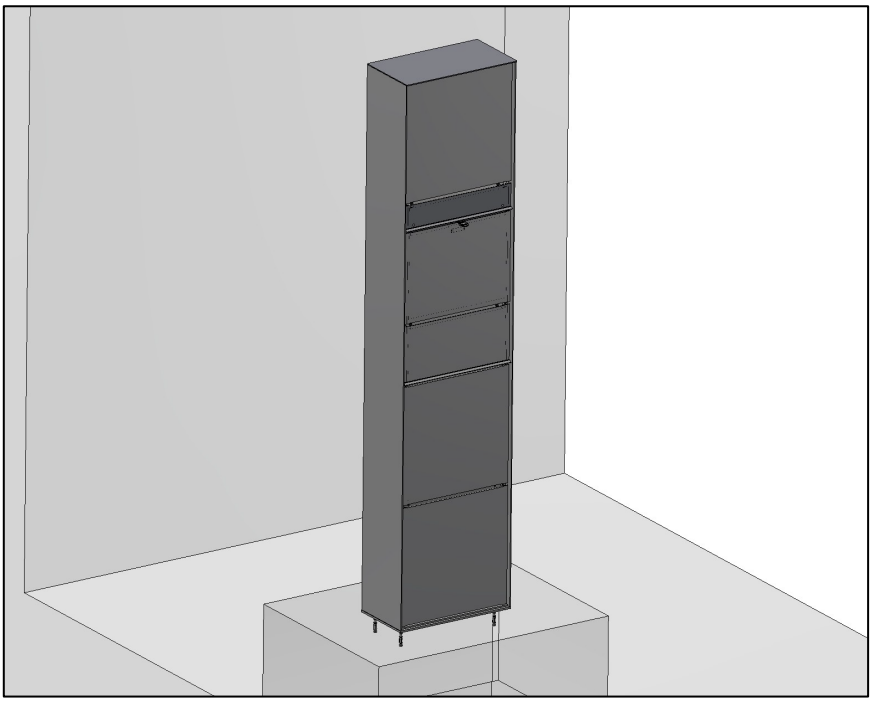

Fig. 30 :

L'installation de votre stèle est terminée.

4.3.6 Montage sur pied Stèles Goethe Boîte à paquets

Le montage d'une colonne de boîtes aux lettres Manufaktur Lippe GmbH de la collection "Goethe" nécessite une installation indépendante avec la mise en place préalable d'une fondation plane dans le sol. L'installation est ensuite vissée dans les fondations au moyen d'ancrages composites appropriés.

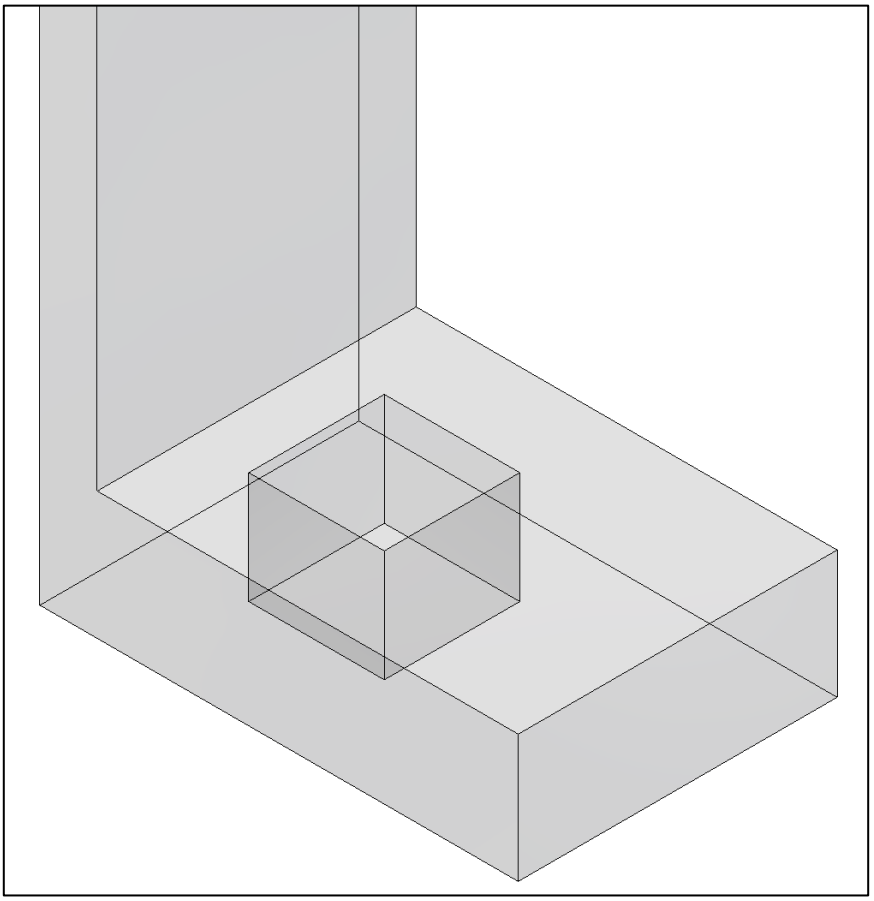

Fig. 31 :

Vos fondations doivent être préparées. Prévoyez des gaines pour une éventuelle installation électrique.

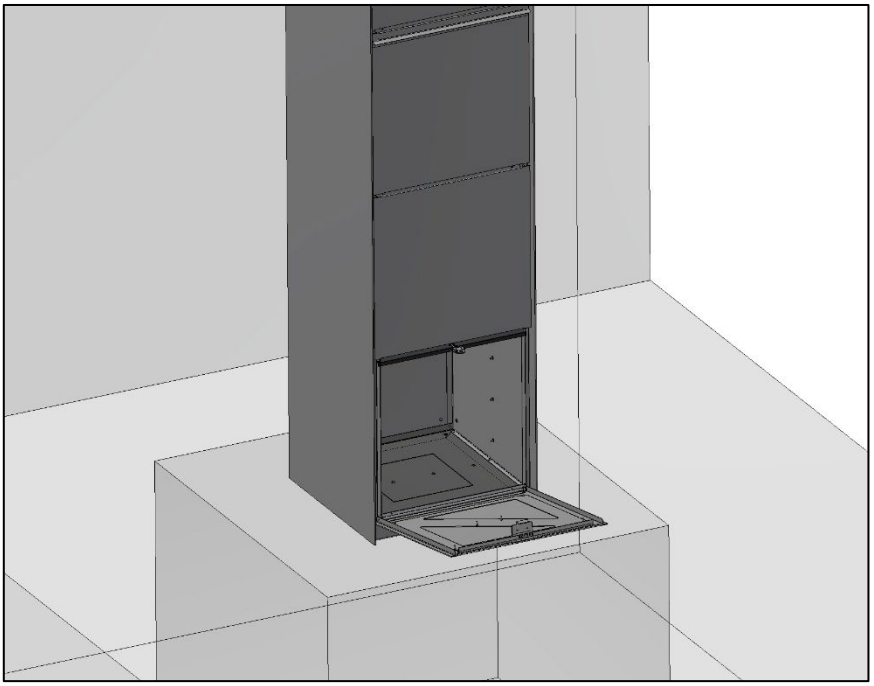

Fig. 32 :

Positionnez l'installation sur le lieu d'implantation. Ouvrez la trappe de retrait du compartiment à paquets et retirez la protection contre les chocs des paquets insérée, accédez ainsi à l'intérieur du chevalet.

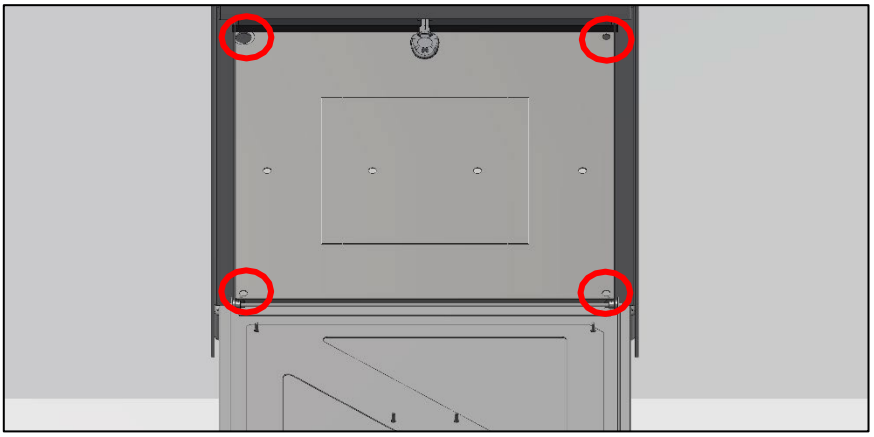

Fig. 33 :

Marquez les trous de perçage avec un crayon approprié. Poussez l'installation sur le côté et percez des trous de 10 mm de diamètre avec un foret approprié pour un ancrage en acier de la société Fischer FAZ II 10/10. Nettoyez ensuite les trous de perçage.

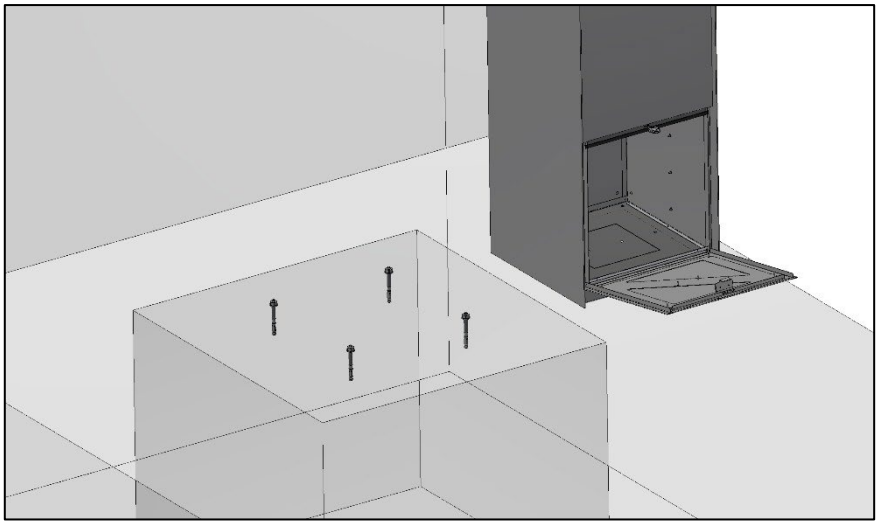

Fig. 34 :

Ensuite, enfoncez les boulons d'ancrage dans les trous prévus à cet effet. Retirez les écrous des boulons d'ancrage. Veillez à ce que les goujons d'ancrage aient une longueur suffisante, en tenant compte du cadre de la colonne Goethe Paket.

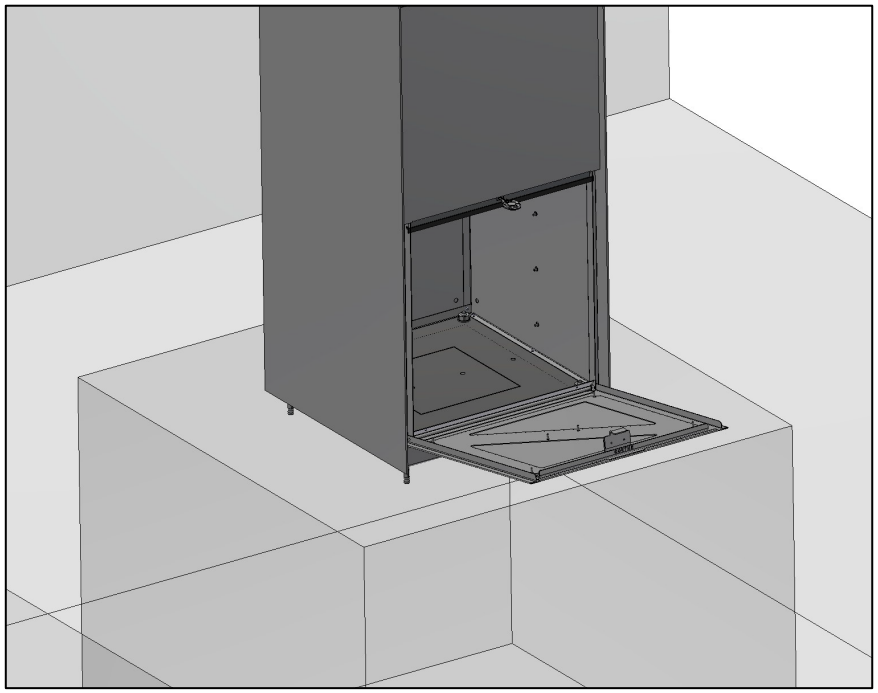

Fig. 35 :

Faites passer le câble de l'installation électrique éventuellement présente par l'ouverture prévue à cet effet et placez la stèle sur les ancrages à boulons. Fixez le chevalet à l'aide des écrous.

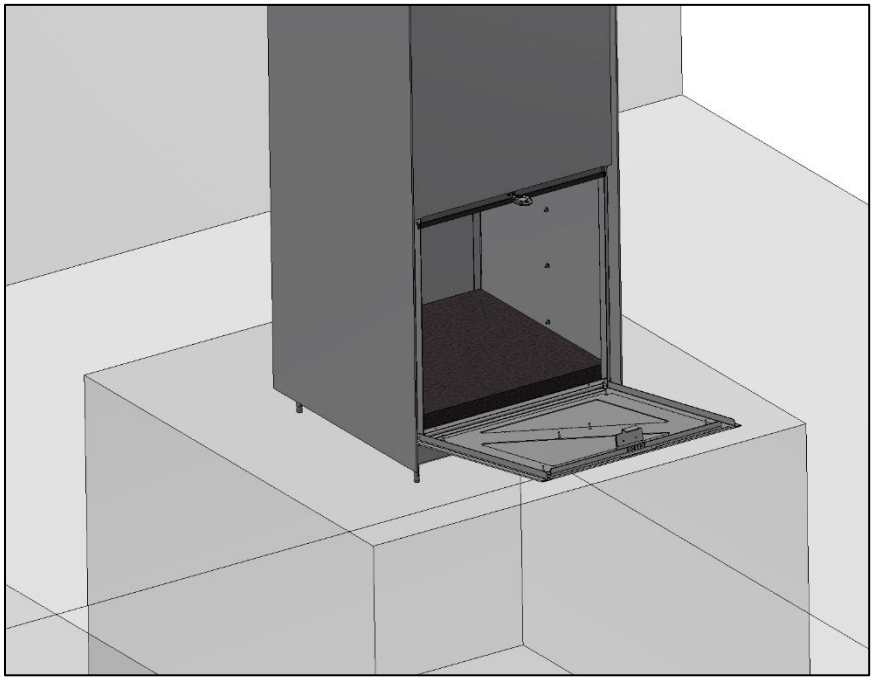

Fig. 36 : Remettre la protection antichoc du paquet dans la colonne

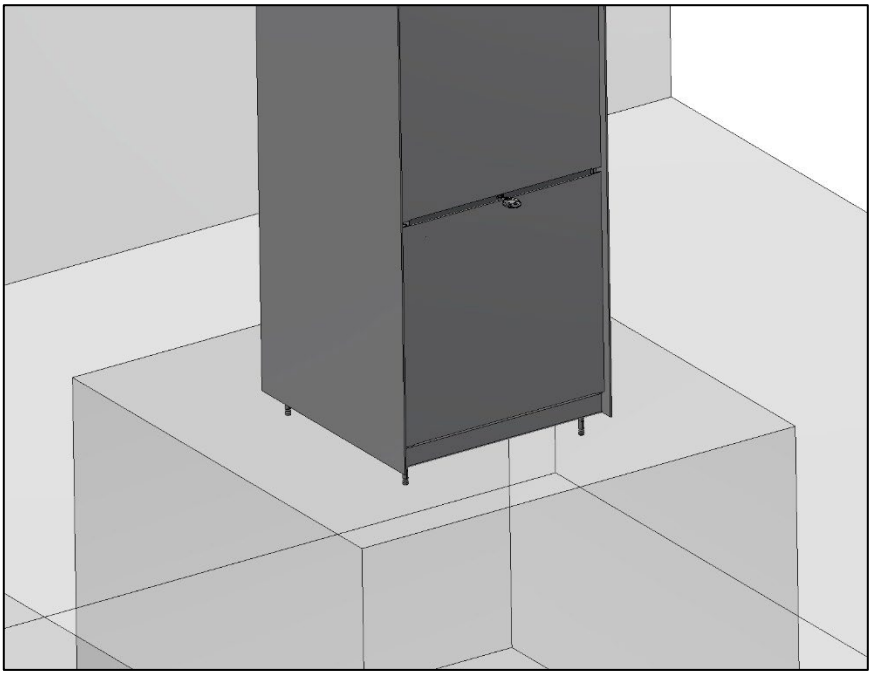

Fig. 37 :

Fermez la trappe de prélèvement ouverte.

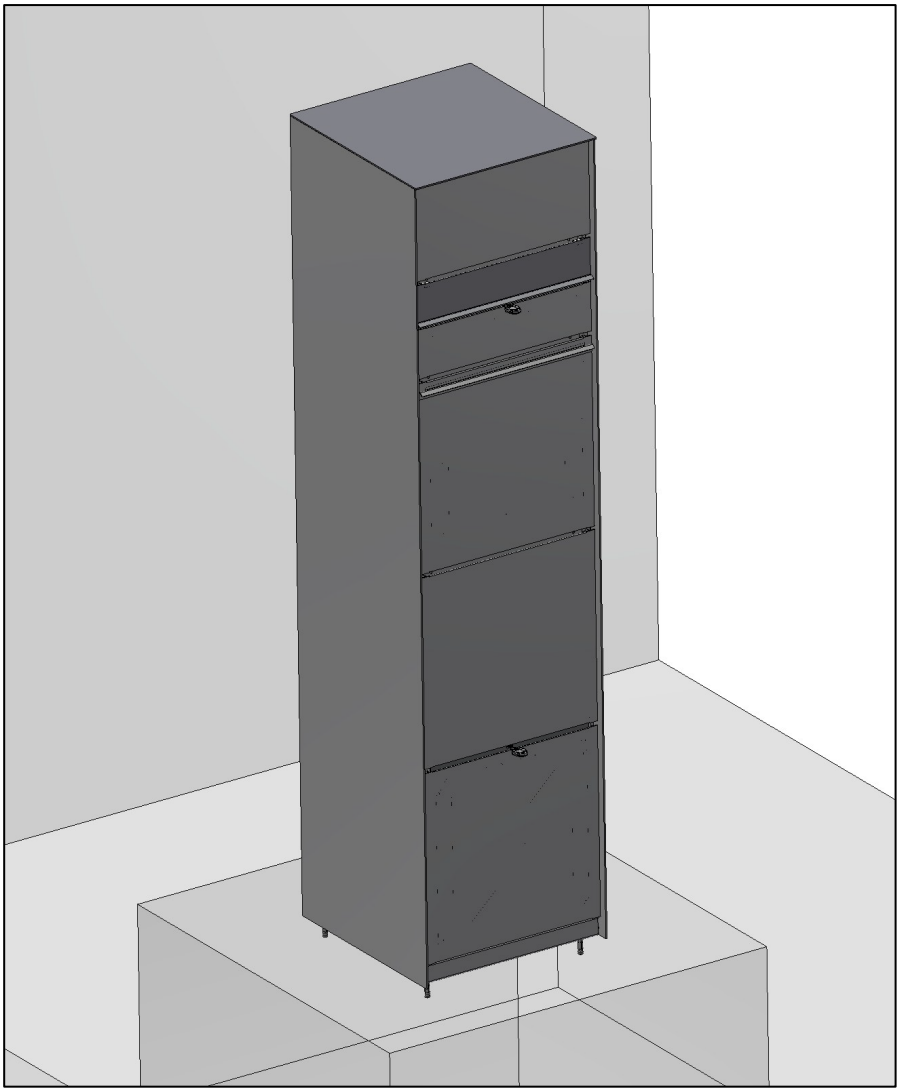

Fig. 38 :

L'installation de votre colonne de colis Goethe est terminée.

4.4 Ouverture/fermeture du panneau sur la boîte fonctionnelle

Pour différentes raisons, il peut s'avérer nécessaire d'ouvrir et de fermer le panneau des boîtes fonctionnelles Goethe.

On peut citer, entre autres, les exemples suivants

- Lors de la mise en service de l'installation de boîtes aux lettres, pour réaliser le raccordement électrique de la communication de porte, des boutons-poussoirs de sonnette, etc. (ne doit être effectué que par un électricien spécialisé)
- Remplacement des composants susmentionnés en cas de dommage
- En cas de mise hors service de l'installation de boîtes aux lettres, pour déconnecter le raccordement électrique de la communication de porte, du bouton de sonnette, etc. (ne doit être effectué que par un électricien spécialisé)

Le démontage de la trappe de prélèvement est décrit ci-dessous.

Modifications techniques et erreurs sous réserve de modifications. Tous les contenus sont protégés par le droit
Briefkasten Manufaktur Lippe GmbH
Werler Straße 60
32105 Bad Salzuflen

Mail : info@briefkasten-manufaktur.de
Tél. : +49 (0)5222 807110
Télécopieur : +49 (0)5222 8071129
www.briefkasten-manufaktur.de

Fig. 39 :

Boîte fonctionnelle Goethe 400x400 sans éléments encastrés.

Les caissons fonctionnels de taille différente et équipés d'appareils encastrés peuvent être ouverts et fermés de la même manière.

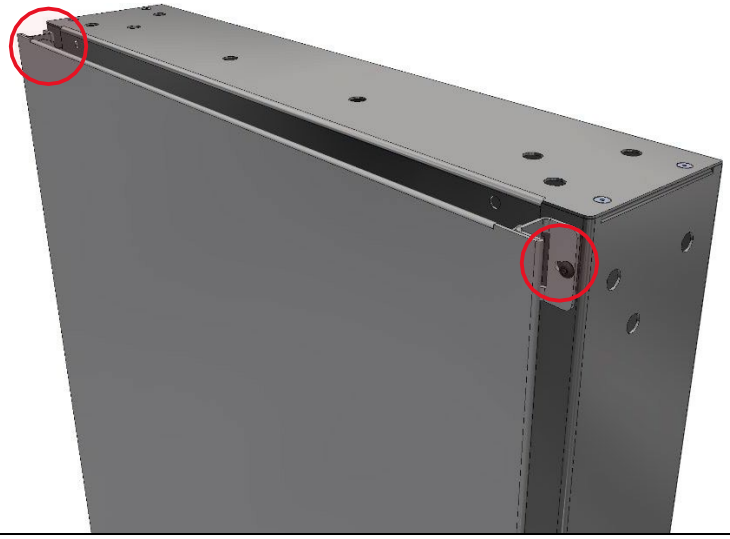

Fig. 40 :

En haut de la façade se trouvent deux languettes qui fixent la façade au corps à l'aide d'une vis.

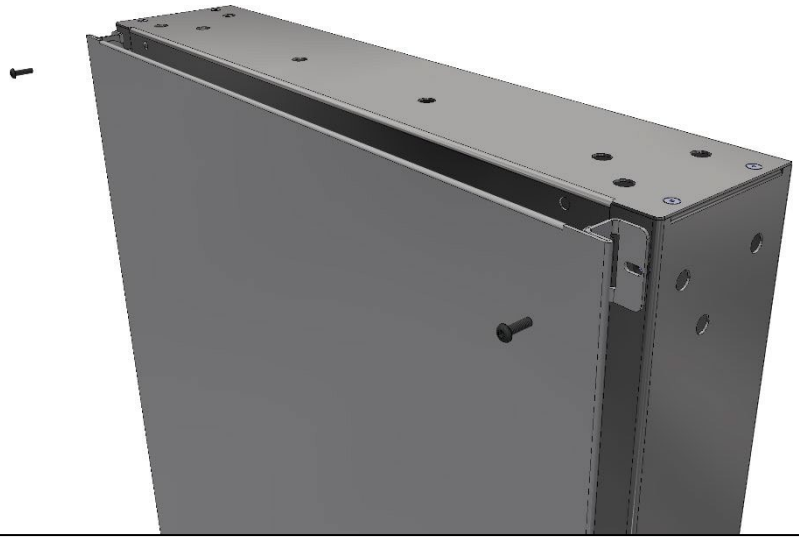

Fig. 41 :

Retirez ces deux vis à l'aide de l'outil fourni. Veillez à ne pas perdre les vis.

Modifications techniques et erreurs sous réserve de modifications. Tous les contenus sont protégés par le droit

Briefkasten Manufaktur Lippe GmbH
Werler Straße 60
32105 Bad Salzuflen

Mail : info@briefkasten-manufaktur.de
Tél. : +49 (0)5222 807110
Télécopieur : +49 (0)5222 8071129
www.briefkasten-manufaktur.de

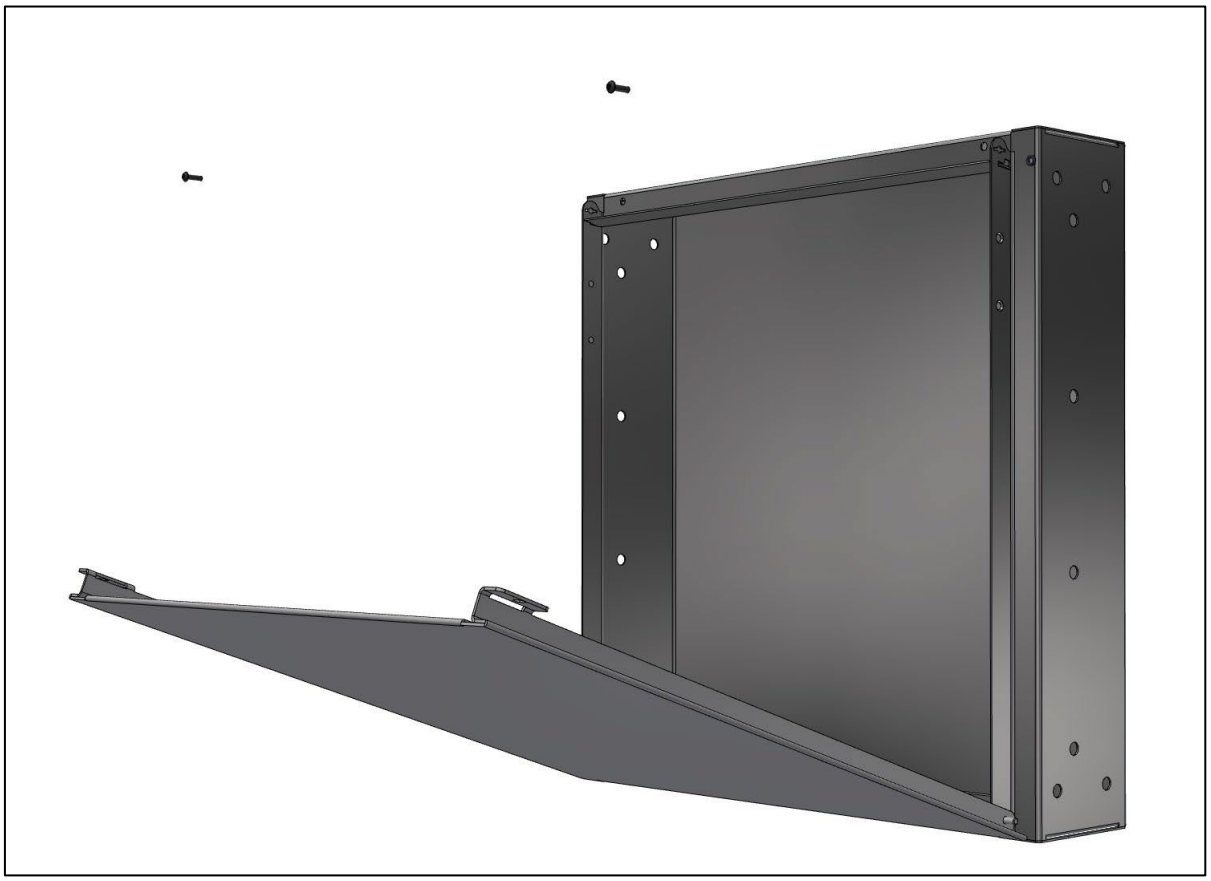

Fig. 42 :

Le cache peut maintenant être ouvert. La fermeture du diaphragme s'effectue dans l'ordre inverse.

4.5 Démontage/remontage de la serrure Push-Key

Si, suite au transport ou à une longue durée d'utilisation, la trappe de prélèvement ne se ferme plus correctement, il est possible de remplacer une serrure éventuellement défectueuse, comme décrit ci-dessous.

Description de l'erreur :

La clé est difficile à insérer dans la serrure :

- ➔ Remède : lubrifier l'intérieur de la serrure avec de l'huile multifonction, en mettant de l'huile dans l'ouverture de la clé

Malgré le regraissage de la serrure, celle-ci ne fonctionne toujours pas comme prévu.

➔ Remède : démonter la serrure et regraisser la clavette avec de l'huile multifonctionnelle

Une serrure entièrement défectueuse doit être démontée et renvoyée à la société Briefkasten Manufaktur Lippe GmbH. En cas de garantie, vous recevrez un remplacement gratuit.

Le démontage de la serrure s'effectue de la manière suivante :

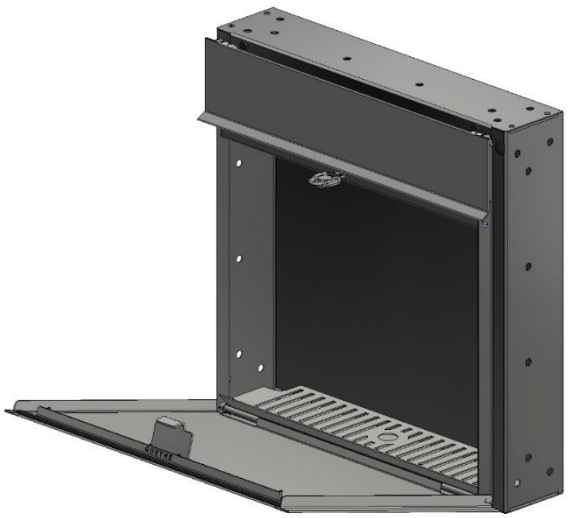

Fig. 43 :

Ouvrez votre boîte aux lettres Collection Goethe

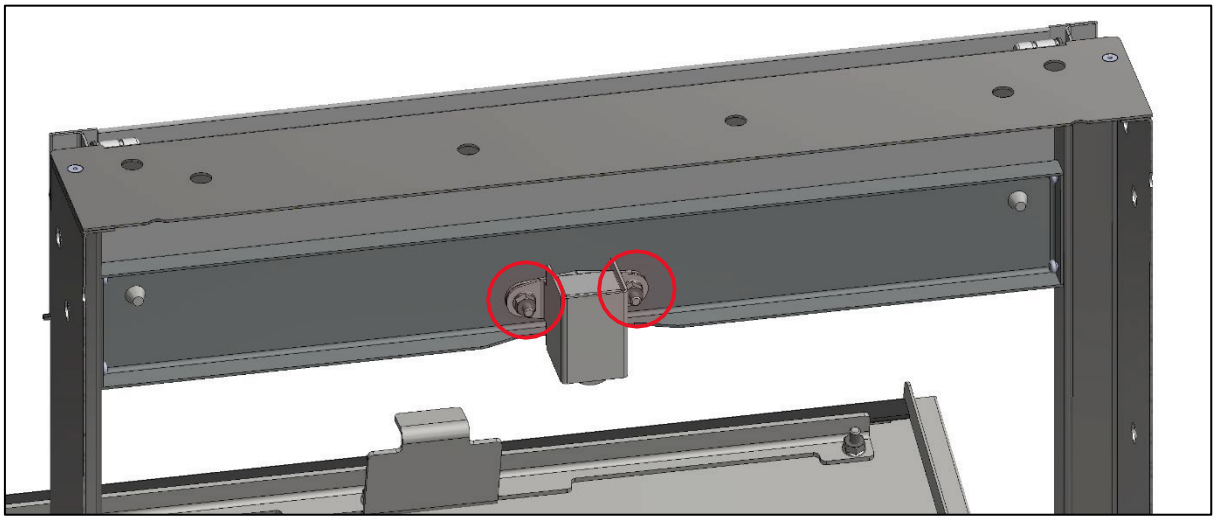

Fig. 44 (vue en coupe de l'arrière)

Desserrez les deux écrous hexagonaux (marqués en rouge). Ces vis servent à bloquer le cache de la serrure et la serrure, retirez les deux composants.

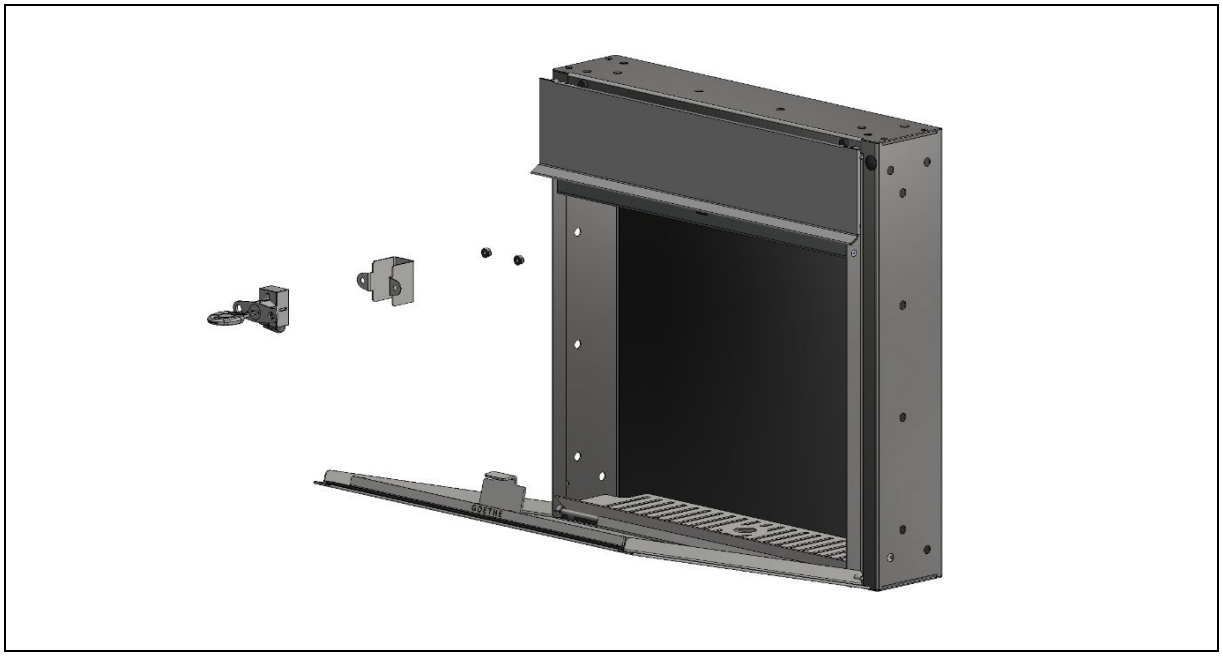

Fig. 45

Vous tenez maintenant dans vos mains à la fois le cache du cadenas et le cadenas.

Pour le montage (remontage) de la serrure et du cache-serrure, placez d'abord la serrure sur les goujons soudés prévus dans le corps du caisson, puis insérez le cache-serrure et fixez à nouveau les deux éléments à l'aide des deux écrous hexagonaux.

4.6 Raccordement électrique

(si nécessaire)

DANGER
Les consignes de sécurité mentionnées au chapitre 2, "Sécurité", doivent impérativement être

Si votre collection de boîtes aux lettres "Goethe" dispose de composants électriques et/ou électroniques supplémentaires, ceux-ci ne doivent être raccordés que par un électricien qualifié et formé à cet effet.

REMARQUE
Il convient à cet effet de respecter les dispositions et les normes nationales.

La ligne d'alimentation électrique pour une boîte aux lettres collection "Goethe" doit être prévue par le client.

4.7 Entretien et maintenance

Alignement Gâche

Si, suite au transport ou à une longue durée d'utilisation, la trappe de prélèvement ne se ferme plus correctement, la gâche responsable peut être réajustée manuellement.

Description de l'erreur :

Le volet de prélèvement n'est pas verrouillé :
Gâche trop courte, la gâche ne s'enclenche pas derrière la serrure

- ➔ Remède : écarter la gâche

La trappe de prélèvement a du jeu, n'est pas à fleur dans la caisse, peut être déplacée vers l'avant et l'arrière : Gâche trop longue :

- ➔ Remède : rapprocher la gâche

Il faut veiller à ce que la gâche s'enclenche bien derrière la serrure. La trappe de prélèvement doit être fermée avec une légère pression jusqu'à ce que l'enclenchement de la gâche soit audible.

L'orientation de la gâche se fait comme suit :

Fig. 46 :

Ouvrez votre boîte aux lettres Collection Goethe

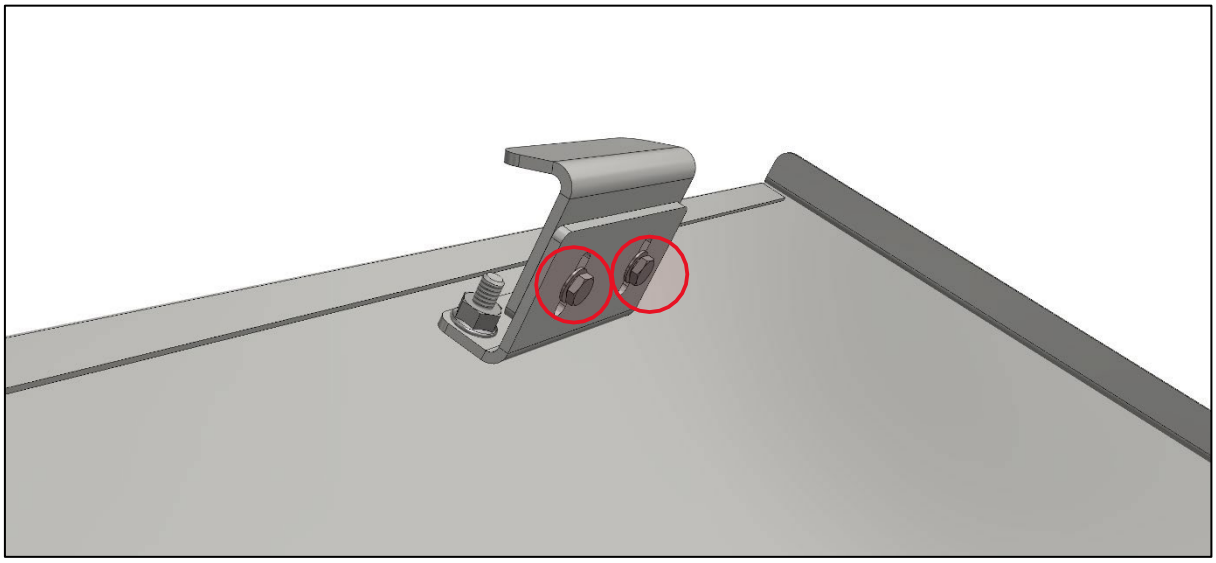

Fig. 47 :

Desserrez les deux vis à tête hexagonale (marquées en rouge).
Ces vis permettent de bloquer la longueur correcte de la gâche.

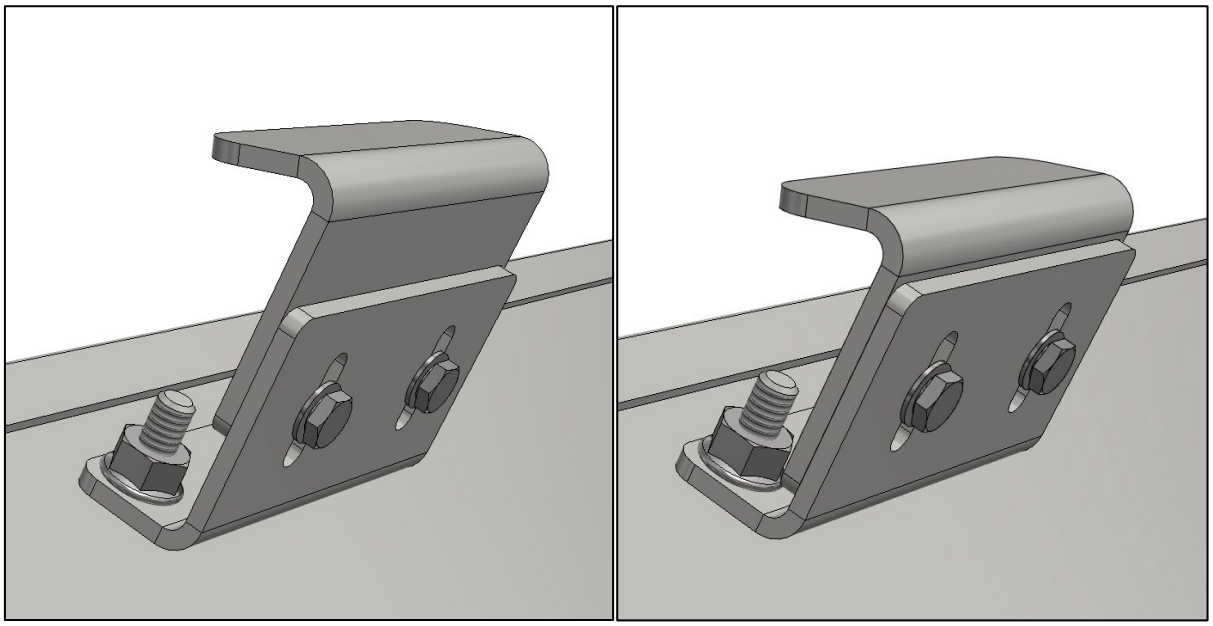

Figures 48 + 49 :

Plage de réglage de la gâche. Selon le défaut décrit ci-dessus, rapprocher ou éloigner la gâche.

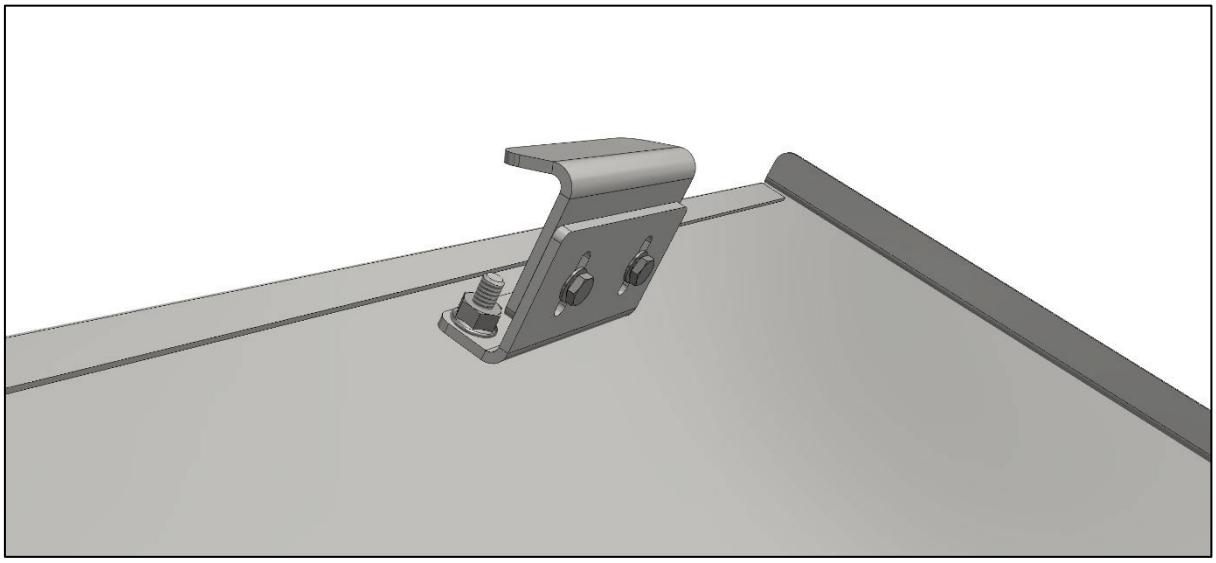

Fig. 50 :

Serrer les deux vis à tête hexagonale et vérifier la fermeture correcte. Si le résultat n'est pas satisfaisant, répéter la procédure.

Remplacement du clapet de prélèvement

Fig. 51 :

Ouvrez votre boîte aux lettres

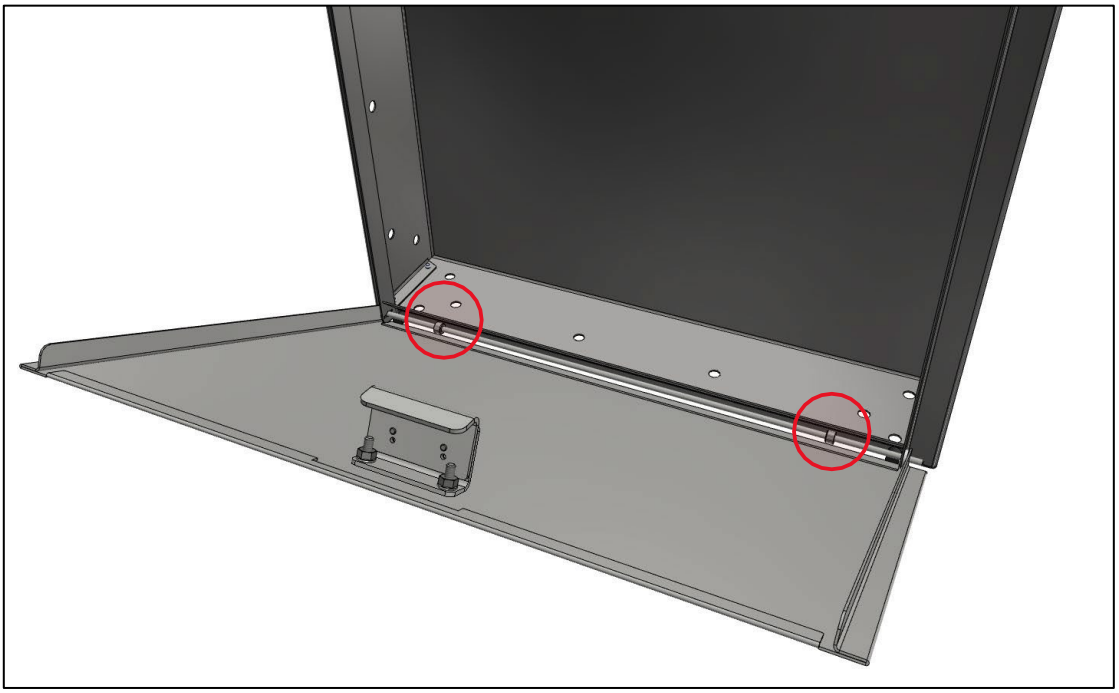

Fig. 52 :

Desserrez les deux bagues de réglage et faites-les glisser vers l'intérieur.

Fig. 53 :

Poussez maintenant l'axe avec les deux bagues de réglage sur le côté, de sorte qu'une extrémité de l'axe pende librement hors du boîtier. ATTENTION : Faites attention aux rondelles d'écartement et à leur positionnement initial. Elles doivent être montées exactement dans la même position lors du montage.

Modifications techniques et erreurs sous réserve de modifications. Tous les contenus sont protégés par le droit

Briefkasten Manufaktur Lippe GmbH
Werler Straße 60
32105 Bad Salzuflen

Mail : info@briefkasten-manufaktur.de
Tél. : +49 (0)5222 807110
Télécopieur : +49 (0)5222 8071129
www.briefkasten-manufaktur.de

Fig. 54 :

Fermez le boîtier et faites pivoter l'axe vers le bas à l'aide des bagues d'arrêt.

Fig. 55 :

Tirez maintenant l'axe complètement hors du caisson sur le côté.
ATTENTION : Tenez fermement la trappe de retrait pour qu'elle ne tombe pas du caisson.
La trappe de prélèvement peut être retirée. Procéder au montage dans l'ordre inverse.

5 Utilisation

⚠DANGER
Toute utilisation non conforme ou non conforme à l'usage prévu présente un risque d'écrasement. Aucun membre ne doit être positionné dans la trappe d'introduction ou de retrait.

⚠DANGER
Il existe un risque de coupure en cas d'utilisation incorrecte ou non conforme à l'usage prévu. Aucun membre ne doit être positionné dans la trappe d'introduction ou de retrait.

6 Mise hors service du produit

Une mise hors service ne doit être effectuée que par un installateur et/ou un électricien spécialisé.

➔ le cas échéant, couper l'alimentation secteur.
➔ le cas échéant, démontage électrique de l'installation.
➔ Élimination : voir chapitre 8, "Élimination", page 37.

7 Entretien, nettoyage, réparation

7.1 Entretien

L'entretien ne peut être effectué que par un installateur et/ou un électricien qualifié et conformément aux dispositions locales.

7.2 Nettoyage

⚠DANGER
Tension sur l'installation
Risque d'électrocution. L'installation ne doit pas être nettoyée avec un nettoyeur haute pression ou un appareil similaire.

La manufacture de boîtes aux lettres ne sélectionne et ne travaille que des matériaux de qualité supérieure, garants de longévité et d'élégance intemporelle. N'oubliez cependant pas que les matériaux nobles doivent être entretenus. Des influences environnementales normales peuvent déjà provoquer des salissures, voire des modifications de la surface. En particulier dans les agglomérations industrielles ou à proximité de la mer, des dépôts sous forme de rouille volante peuvent se former et attaquer le matériau. Dans ce cas, les installations devraient être nettoyées et entretenues plus souvent.

➔ **Acier inoxydable**

Pour nos produits, nous utilisons entre autres de l'acier inoxydable. Cet acier se distingue par sa résistance à l'eau, à la vapeur d'eau, à l'humidité de l'air, aux acides alimentaires et aux acides organiques et inorganiques faibles lorsqu'il est utilisé et entretenu conformément aux instructions. Après le montage de la boîte aux lettres, il convient de procéder à un premier nettoyage afin d'éliminer les éventuelles salissures dues au stockage, au transport ou aux résidus de construction ou de montage. Les couches de protection en papier, les films ou les résidus d'autocollants doivent être éliminés après le montage de la boîte aux lettres.

Il faut les enlever complètement avant le montage, car ils peuvent entraîner une corrosion. Ensuite, la boîte aux lettres doit être entretenue toutes les 3 à 4 semaines environ. Nous recommandons à cet effet notre spray d'huile d'entretien pour acier inoxydable. Veuillez noter que : Les produits de nettoyage ne doivent pas contenir d'acide chlorhydrique, de chlorures ou d'hydrocarbures. Il ne faut en aucun cas utiliser de la laine d'acier, des brosses en acier ou des produits similaires lors du nettoyage de l'acier inoxydable, car de tels outils endommagent la surface protectrice et permettent la formation de rouille erratique par abrasion. Les phénomènes de corrosion causés par la rouille volante sont exclus de la garantie. Les surfaces en acier inoxydable doivent toujours être nettoyées dans le sens du brossage.

➔ aluminium

Les produits de nettoyage qui dissolvent l'oxyde ou qui agissent mécaniquement ne doivent pas être utilisés, car ils attaquent la couche d'anodisation. Attention ! Protéger les pièces en aluminium du ciment, de la chaux, du plâtre, etc.

➔ verre/plexiglas

Le verre acrylique (plexiglas) ne doit pas entrer en contact avec des solvants organiques tels que les diluants, les alcools, les carburants, etc. Les produits de nettoyage pour le verre contiennent eux aussi généralement des alcools. Pour le nettoyage, utiliser uniquement de l'eau claire avec quelques gouttes de liquide vaisselle et une éponge douce. Ne jamais essuyer la poussière à sec.

➔ Revêtements en poudre

Pour nettoyer la surface du revêtement en poudre, on peut utiliser de l'eau et de petites quantités de détergent doux. Si cela est absolument nécessaire, il est également possible d'utiliser une petite quantité de succédané de térébenthine. Rincer ensuite avec de l'eau et un détergent doux !

➔ Surfaces peintes

Nous recommandons un nettoyage hebdomadaire et au moins quatre fois par an une vitrification avec de la cire pour voiture pour les surfaces peintes ! Pour le nettoyage, utiliser uniquement de l'eau claire avec quelques gouttes de liquide vaisselle et une éponge douce. Les surfaces vernies doivent en outre être séchées et vitrifiées avec un polish pour voiture. Attention : ne pas utiliser de produits de nettoyage contenant du vinaigre.

➔ serrure et charnières

Veuillez entretenir la serrure cylindrique uniquement avec un spray d'entretien spécial pour serrures. Vous pourrez ainsi profiter longtemps d'une serrure de boîte aux lettres en bon état de fonctionnement. Il est préférable de nettoyer et d'entretenir les charnières de la porte de la boîte aux lettres deux fois par an.

REMARQUE
Vous trouverez des produits d'entretien et de nettoyage dans notre guide d'entretien :

https://www.briefkasten-manufaktur.de/produkte/pflegemittel/

REMARQUE
Les produits de nettoyage ne doivent pas contenir d'acide chlorhydrique, de chlorures ou d'hydrocarbures. Il ne faut en aucun cas utiliser de la laine d'acier, des brosses en acier ou des produits similaires lors du nettoyage de l'acier inoxydable, car de tels outils endommagent la surface protectrice et permettent la formation de rouille erratique par abrasion. Les phénomènes de corrosion causés par la rouille volante sont exclus de la garantie.

7.3 Réparation

La réparation arbitraire de la boîte aux lettres, de la boîte aux lettres sur pied, de la boîte aux lettres encastrée et de la boîte aux lettres en saillie est interdite. La société Briefkasten Manufaktur Lippe GmbH se réserve exclusivement le droit d'effectuer des réparations sur la boîte aux lettres, la boîte aux lettres sur pied, la boîte aux lettres encastrée et la boîte aux lettres en saillie. Les seules réparations autorisées sont celles effectuées par un installateur et/ou un électricien qualifié, conformément aux pièces de rechange d'origine proposées par Briefkasten Manufaktur Lippe GmbH.

8 Élimination

Une boîte aux lettres collection "Goethe" sans composants électriques peut être éliminée avec les ordures ménagères. Si des composants électroniques (bouton de sonnette, électronique de communication de porte, etc.) sont intégrés, ils doivent être éliminés séparément. La collecte séparée des DEEE doit permettre la réutilisation, le recyclage ou d'autres formes de valorisation des appareils usagés et éviter les conséquences négatives sur l'environnement et la santé humaine lors de l'élimination des substances dangereuses éventuellement contenues dans les appareils.

➔ Éliminer l'emballage dans le conteneur de recyclage approprié conformément à la législation nationale en vigueur.

Conformément à l'ordonnance allemande sur les piles, chaque consommateur est légalement tenu de rapporter toutes les piles ou tous les accumulateurs usagés ou utilisés. Il est interdit de les jeter avec les ordures ménagères. Les piles et accumulateurs usagés peuvent être déposés gratuitement dans les points de collecte publics de la commune et partout où des piles et accumulateurs de ce type sont vendus

9 Déclaration de conformité

Les boîtes aux lettres de la collection "Goethe" ont été conçues, produites, testées et livrées conformément à la législation en vigueur dans les régions de distribution définies. La déclaration de conformité UE complète est jointe au présent document.

UE - Déclaration de conformité

Le fabricant :

Boîte aux lettres Manufaktur Lippe GmbH, Werler Straße 60, 32105 Bad Salzuflen

Déclare par la présente que

Collection de boîtes aux lettres "Goethe" (également multiples) des séries suivantes :

Série 215

Conforme aux exigences des directives et règlements européens suivants : 2009/125/CE Directive

sur l'écoconception
2011/65/UE Directive RoHS
2014/30/UE Directive CEM
2014/35/UE Directive basse tension

Normes et spécifications techniques appliquées : DIN EN

13274:2013-07

Bad Salzuflen, 01.07.2022

Lieu, date

Briefkasten Manufaktur®
Lippe GmbH
Werler Str. 60
32105 Bad Salzuflen
Telefon +49 5222 807 110
Fax +49 5222 807 1129
Email info@briefkasten-manufaktur.de
Internet www.briefkasten-manufaktur.de

Signature

Modifications techniques et erreurs sous réserve de modifications. Tous les contenus sont protégés par le droit

Briefkasten Manufaktur Lippe GmbH
Werler Straße 60
32105 Bad Salzuflen

Mail : info@briefkasten-manufaktur.de
Tél. : +49 (0)5222 807110
Télécopieur : +49 (0)5222 8071129
www.briefkasten-manufaktur.de