Verschlussdeckel/Cover Instructions
Material/Materials

Code	Bild/Picture	Anzahl/Quantity
A		1
B	M4*8mm	2
C		1

Technische Änderungen sowie Irrtümer vorbehalten. Alle Inhalte sind urheberrechtlich geschützt.

Briefkasten Manufaktur Lippe GmbH
Werler Straße 60
32105 Bad Salzuflen

E-Mail: info@briefkasten-manufaktur.de
Tel.: +49 (0)5222 807110
Fax.: +49 (0)5222 8071129
www.briefkasten-manufaktur.de

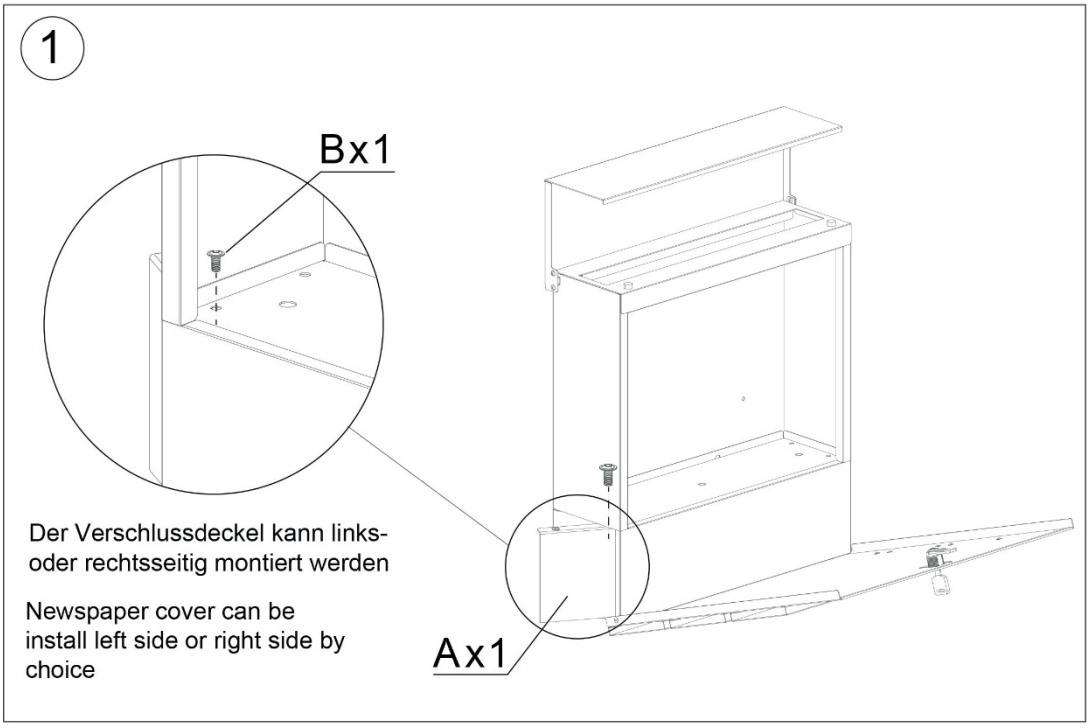

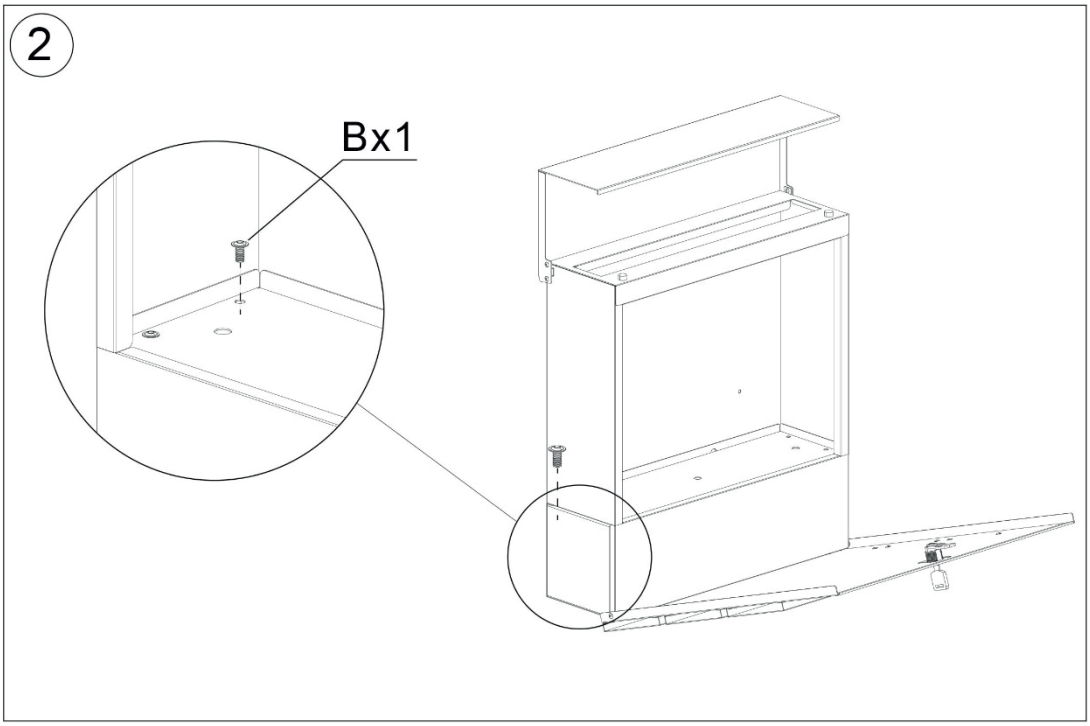

Technische Änderungen sowie Irrtümer vorbehalten. Alle Inhalte sind urheberrechtlich geschützt.

Briefkasten Manufaktur Lippe GmbH
Werler Straße 60
32105 Bad Salzuflen

E-Mail: info@briefkasten-manufaktur.de
Tel.: +49 (0)5222 807110
Fax.: +49 (0)5222 8071129
www.briefkasten-manufaktur.de