Montageanleitung für Paketbriefkasten BASIC 862

ALLGEMEINE HINWEISE

Beim Auspacken und Transportieren des Paketkastens, darf dieser nicht am Dach angehoben werden, da es sonst zu einer Verformung des Daches kommen kann.

MITGELIEFERTES ZUBEHÖR

Bitte überprüfen Sie die Lieferung vor Beginn der Montage auf Vollständigkeit und einwandfreien Zustand. Bei Schäden, die während der Montage auftreten, können wir Ihnen keinen Garantieanspruch zugestehen.

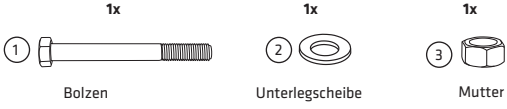

BODENMONTAGE

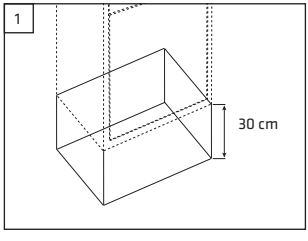

Heben Sie ein 30 cm tiefes Loch aus, das ungefähr so groß ist wie der Boden des Brief-kastens. Füllen Sie dieses Loch mit Beton und glätten Sie diesen ebenerdig.

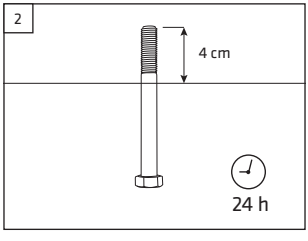

Stecken Sie den der Lieferung beiliegenden Bolzen (1) mit dem Kopf nach unten in die Mitte der Betonmasse, so dass dieser mit dem Gewinde mindestens 4 cm darüber hinaussteht. Achten Sie darauf, dass der Bolzen gerade steht und lassen Sie den Beton anschließend 24 Stunden lang abbinden.

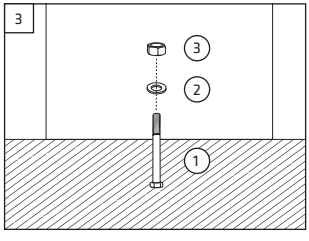

Stellen Sie den Briefkasten anschließend direkt auf die frisch gegossene Platte. Führen Sie dabei den Bolzen (1) durch die Bohrung in der Bodenplatte des Briefkastens. Schrauben Sie den Briefkasten mit Mutter (3) und Unterlegscheibe (2) fest.

Modell- und technische Änderungen sowie Irrtümer vorbehalten. Alle Inhalte sind urheberrechtlich geschützt.

Einlegeboden

HINWEISE ZUM BAUSEITIGEN KLEBEN

Bei dem Klebeband auf den Befestigungswinkeln handelt es sich um ein von 3M entwickeltes VHB Hochleistungsverbindungssystem. Die Verarbei-tungstemperatur sollte zwischen +15° C und +25° C liegen. Die zu beklebenden Oberflächen müssen trocken, frei von Staub, Öl, Oxide, Trennmittel und anderen Verunreinigungen sein. Verwenden Sie daher bitte das beigelegte Isapropanol-Tuch zum Reinigen der Klebeflächen. Beachten Sie, dass das Klebeband erst nach 72 Stunden seine höchste Klebekraft erreicht. Belasten Sie daher bitten den Einlegeboden in dieser Zeit noch nicht voll.

MONTAGE

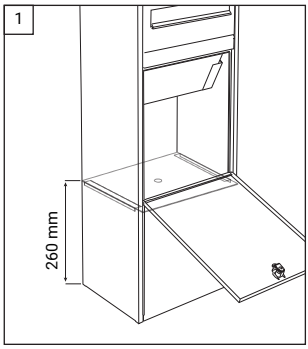

Einlegehöhe von 260 mm abmessen und markieren. / *Measure the mounting height of 260 mm and mark it.*

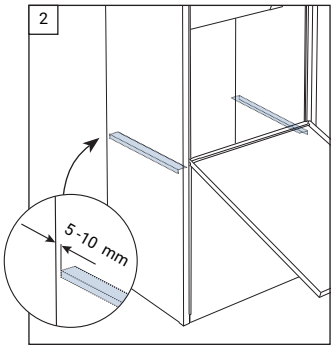

Säubern Sie mit dem beigelegten Reinigungs-tuch die Klebeflächen, ziehen Sie die Schutz-folie vom Klebeband auf den Befestigungs-winkeln und kleben Sie diese im Inneren des Paketbriefkastens auf die Seitenwände in der vorher markierten Höhe. Halten Sie dabei einen Abstand von der Rückwand von 5 bis 10 mm ein. Achten Sie darauf, dass die Winkel gerade und parallel auf gleicher Höhe geklebt werden.

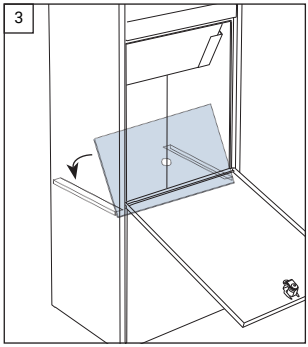

Setzen Sie den Einlegebogen schräg in den Briefkasten ein und kippen diesen dann vorsichtig nach hinten bis dieser eben auf den Befestigungswinkeln aufliegt. **TIPP:** Dichten Sie den Einlegeboden an der Rückwand und an der Öffnungsseite mit einer Silikonfuge ab, um zu garantieren, dass kein Postgut hindurchrutschen kann.

Modell- und technische Änderungen sowie Irrtümer vorbehalten. Alle Inhalte sind urheberrechtlich geschützt.